СИСТЕМЫ ПЕТЕЛЬ

samet®

лучший способ изготовить хорошую мебель...

Обозначение Использованные В Каталоге

Толщина дверцы **K**

Расстояние от отверстия под чашку до края дверцы **T**

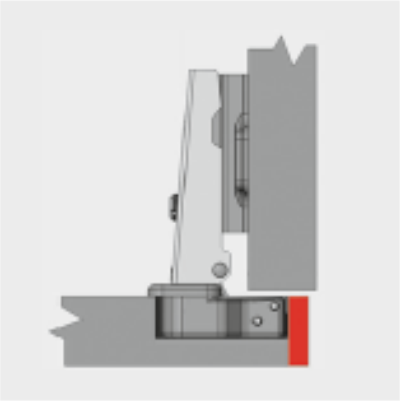

Фуга **F**

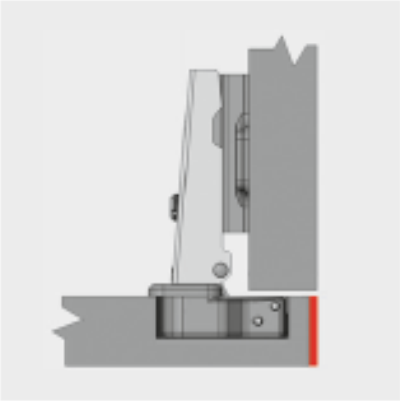

Диаметр отверстия под чашку **D**

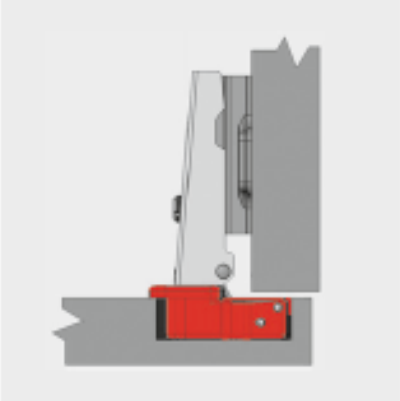

Минимальный зазор **G**

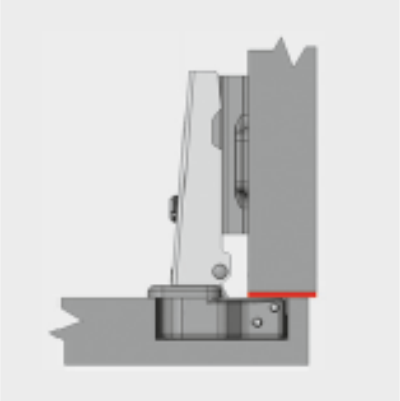

Глубина наложения **B**

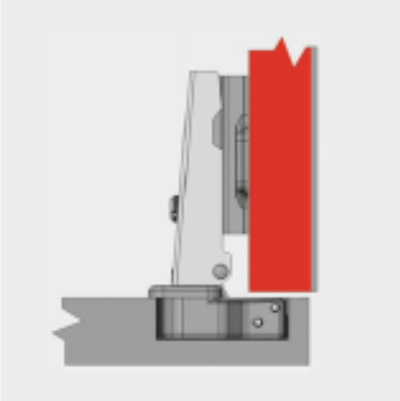

samet®

лучший способ изготовить хорошую мебель...

Обозначение Использованные В Каталоге

Толщина боковой стенки **S**

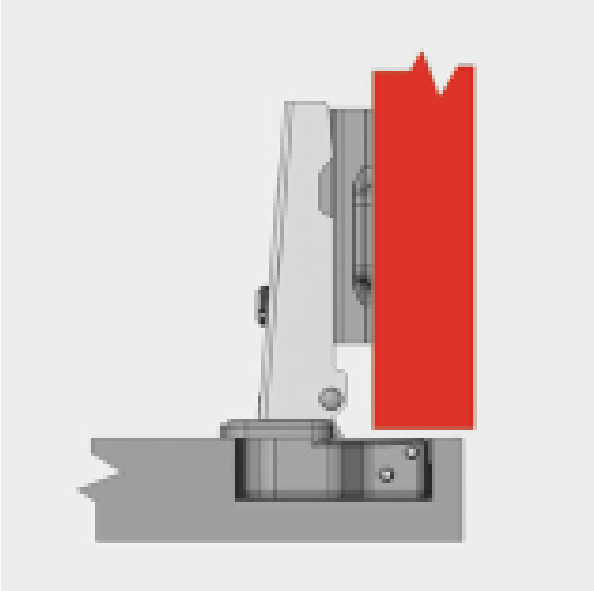

Высота ответной планки **A**

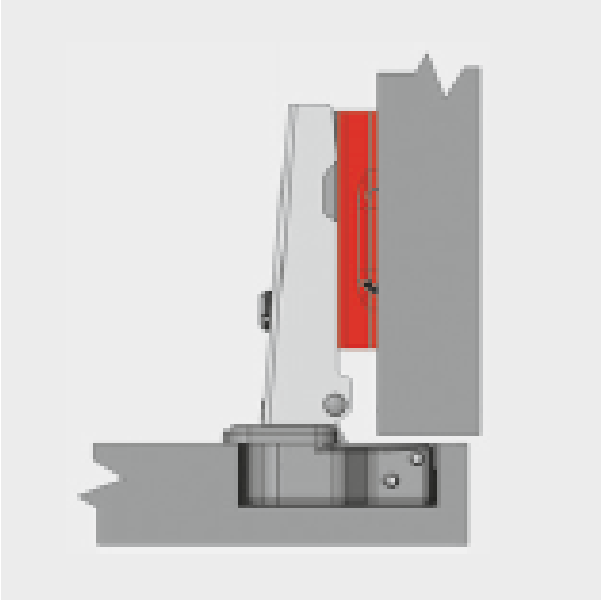

samet®

лучший способ изготовить хорошую мебель...

Виды Наложение

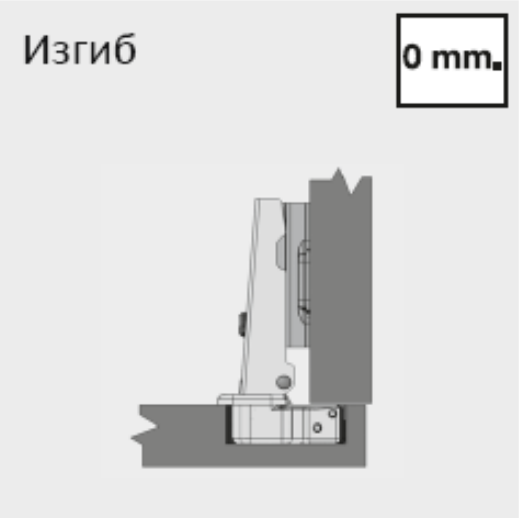

Накладные петли

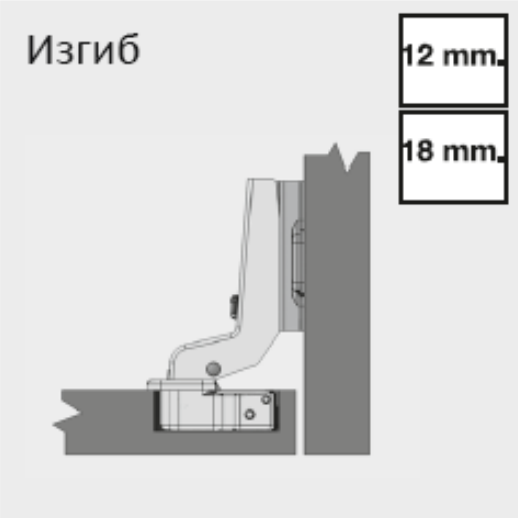

Полунакладные петли

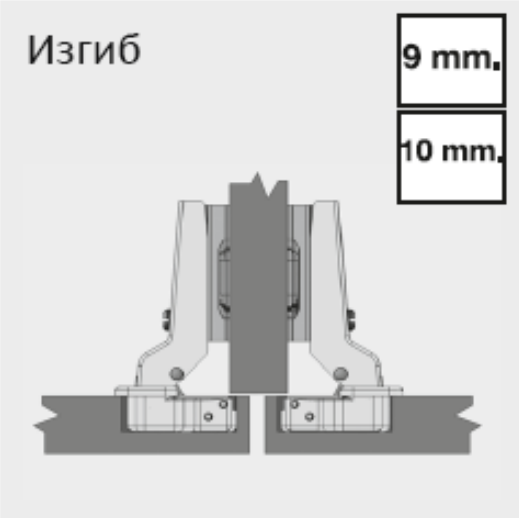

Вкладные петли

samet®
лучший способ изготовить хорошую мебель...

Определение Нужной Количеств Петель

Ширина дверца 450мм.

Нужное количество петель можно определить по высоте и тяжести дверца по данным в рекомендуемой таблице.

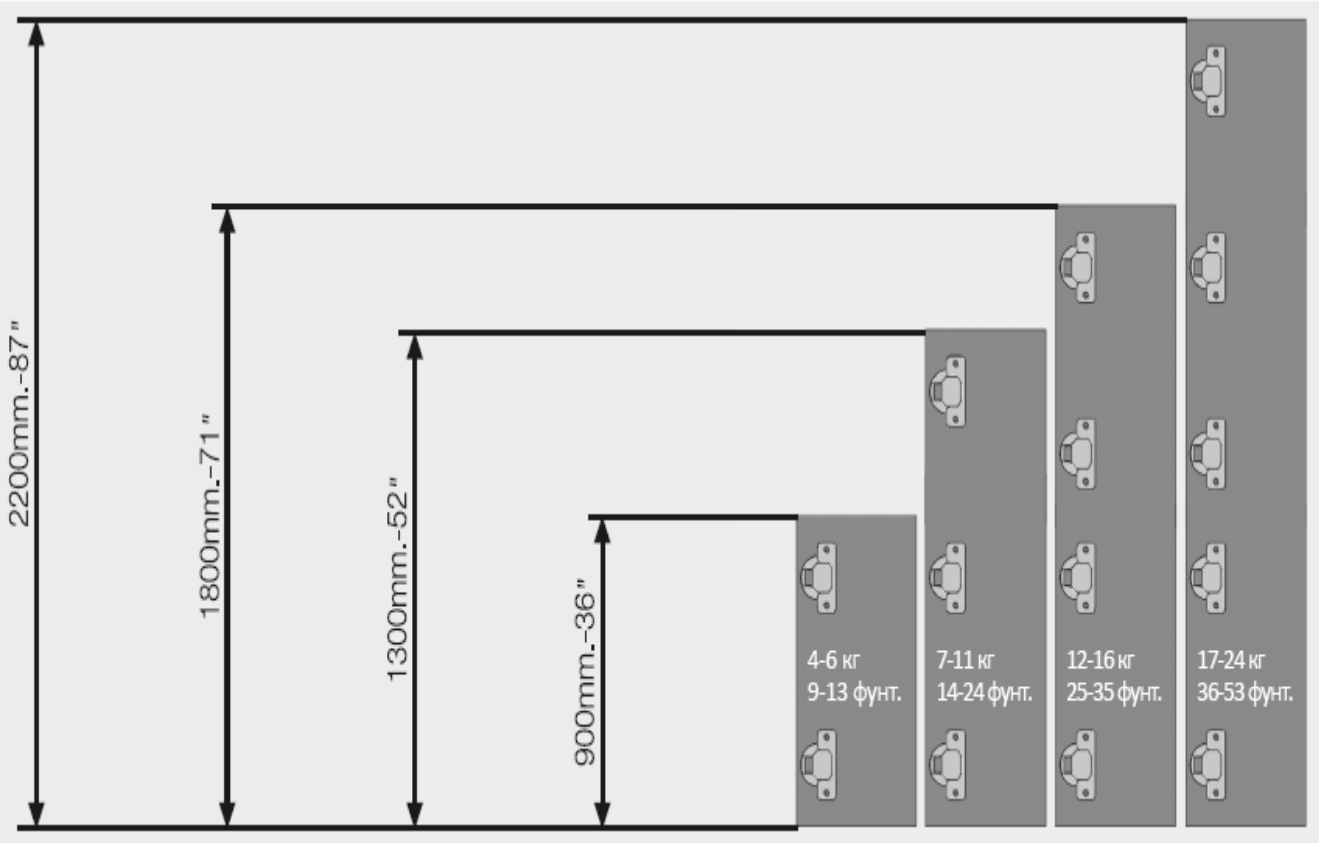

samet®

лучший способ изготовить хорошую мебель...

Группы Петель

Петли Для Деревянных Дверей

1- Петли STAR TRACK

2- Петли STAR

3- Петли Для Толстых Крышек/Торцовых Стенок

4- Петли STAR MINI

5-Петли MEGA

6- Петли HERCULES

Петли Для Стеклянных Дверей

1- Петли STAR MINI Для Стеклянных Дверей

2 – Петли Со Сверлением Для Стеклянных Дверей

3- Петли без сверление для стеклянных дверей

samet®

лучший способ изготовить хорошую мебель...

Петли Для Дверей С Алюминиевыми Профилями

Петли Track Для Decofix

Алюминиевые Профиля
(21x23мм и 21x19.3мм)

samet®

лучший способ изготовить хорошую мебель...

1- Виды Петель STAR TRACK

- Star Track 3D Регулируемые Петли
- Star Track Петли С Изгибами 0-9-18 мм
- Star Track Push Open С Обратной Пружиной
- Star Track Push Open Без Пружины
- Star Track Петли Под Углы Открывание
- Star Track 165° Петли
- Star Track Петли Под Складные Двери (в месте с 165°)

samet®

лучший способ изготовить хорошую мебель...

Star Track 3D Регулируемые Петли

± 3 мм вверх и вниз

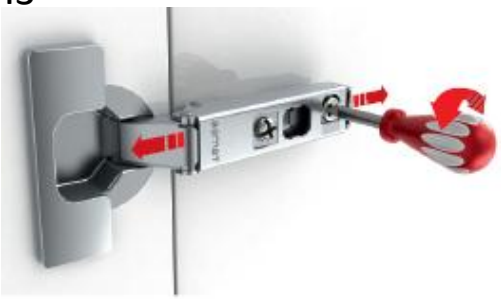

2,5 мм в перед, 0,5 мм назад

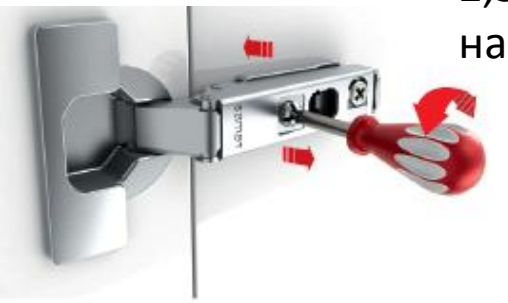

В лево - право

❖Возможность регулировки благодаря системы и ответной планки в 3D.

❖ Изгиб 0-9-18 мм

samet®

лучший способ изготовить хорошую мебель...

1- STAR TRACK Петли

ТЕХНИЧЕСКИЕ ХАРАКТЕРИСТИКИ	
Угол открытия	110^0
Диаметр чашки	35 мм
Глубина чашки	11.2 мм
Материал петли	Сталь
Материал чашки	Сталь
Изгиб	0-9-18 мм
Покрытие	Никель
Упаковка	250 шт.

❖Установка и снятие дверей с одним движением, без использования отвертки.

samet®

лучший способ изготовить хорошую мебель...

STAR-STAR TRACK Изгибы

Накладные петли **0 mm.**

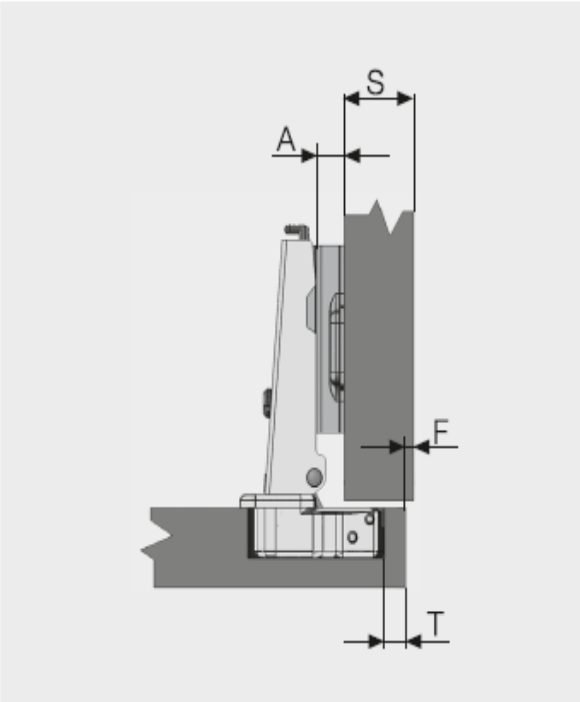

Формула: A=18+F+T-S

Полунакладные петли **9 mm.**

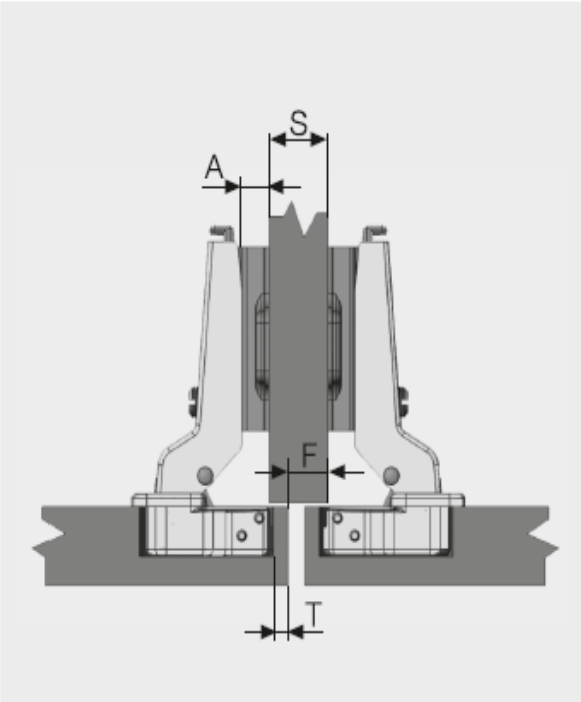

Формула: A=9+F+T-S

Вкладные петли **18 mm.**

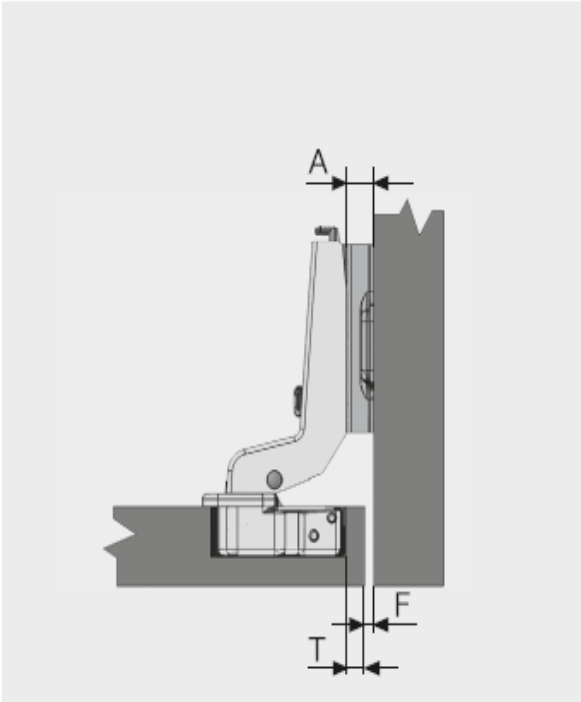

Формула: A=F+T

samet®

лучший способ изготовить хорошую мебель...

STAR/STAR TRACK Расчетная Таблица

Накладные петли							0 mm.
S	Толщина боковой стенки	18			16		
A	Высота ответной планки	5	7	7	7	9	9
F	Фуга	1	1	2	1	1	2
T	Расстояние до чашки	4	6	5	4	6	5

Полунакладные петли							9 mm.
S	Толщина боковой стенки	18			16		
A	Высота ответной планки	5	7	7	7	7	-
F	Фуга	10	10	11	9	10	-
T	Расстояние до чашки	4	6	5	5	4	-

Вкладные петли							18 mm.
A	Высота ответной планки	5	7	7			
F	Фуга	1	1	2			
T	Расстояние до чашки	4	6	5			

samet®

лучший способ изготовить хорошую мебель...

STAR/STAR TRACK Установочные Размеры Чашки

Чашка "45мм."

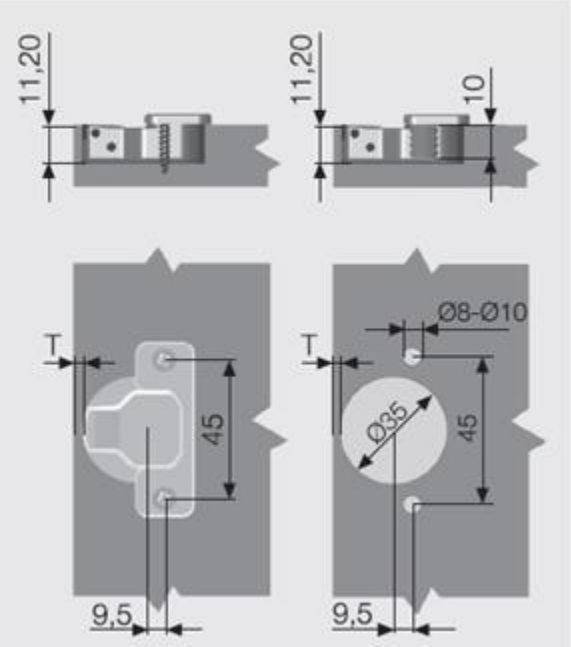

Чашка "48мм."

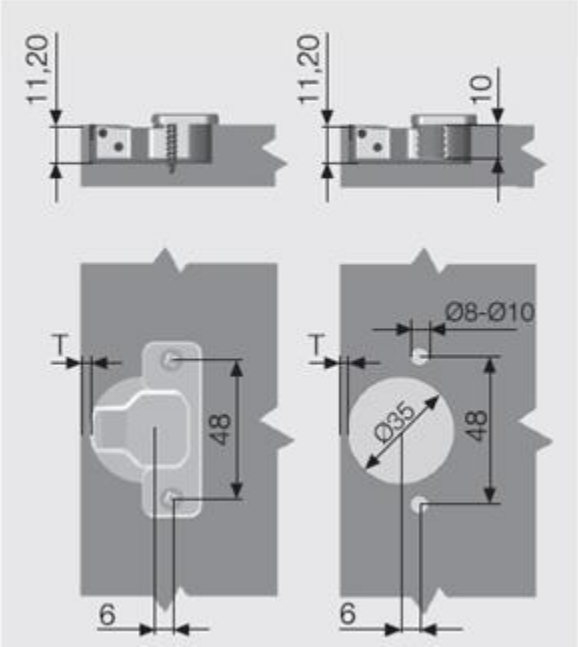

Чашка "52мм."

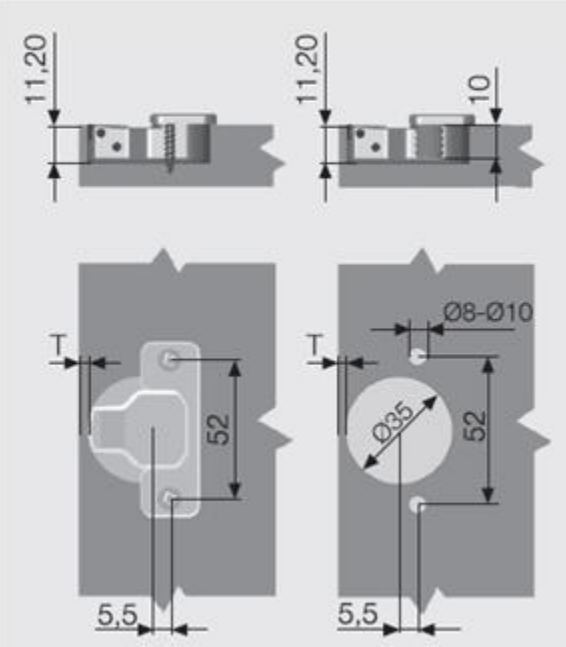

Рекомендуемые шурупы	
Ø3.5x16 мм. Саморез	
Шуруп Spax	
Ø8-10 мм. Пластиковый Дюбель	
Евровинт	

samet®

лучший способ изготовить хорошую мебель...

Star Track Push Open С Обратной Пружиной

Можно применять только с коротким толкателем push open

Минимальная расстояние 2.6 мм.

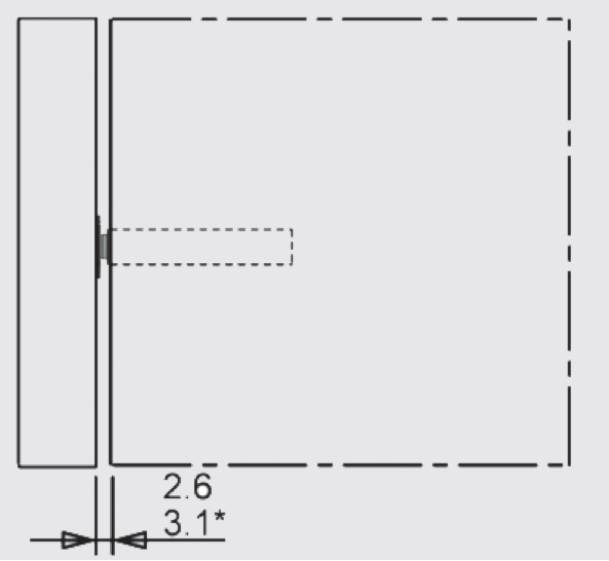

samet®

лучший способ изготовить хорошую мебель...

Star Track Push Open Без Пружины

Можно применять только с длинным толкателем push open

Минимальная расстояние 2.6 мм.

samet®

лучший способ изготовить хорошую мебель...

Star Track Петли Под Углы Открывание

Углы

- 15
- 30°
- 45°
- 45° Изгиб 9 мм.
- 90 °
- -30°
- - 45°

С обратной пружиной и без пружины применяются для push open.

ТЕХНИЧЕСКИЕ ХАРАКТЕРИСТИКИ	
Угол открывание	110^0
Диаметр чашки	35 мм
Глубина чашки	11.2 мм
Материал петли	Цамак
Материал чашки	Сталь
Изгиб	0
Покрытие	Никель
Упаковка	250 шт.

samet®

лучший способ изготовить хорошую мебель...

Star Track 15°

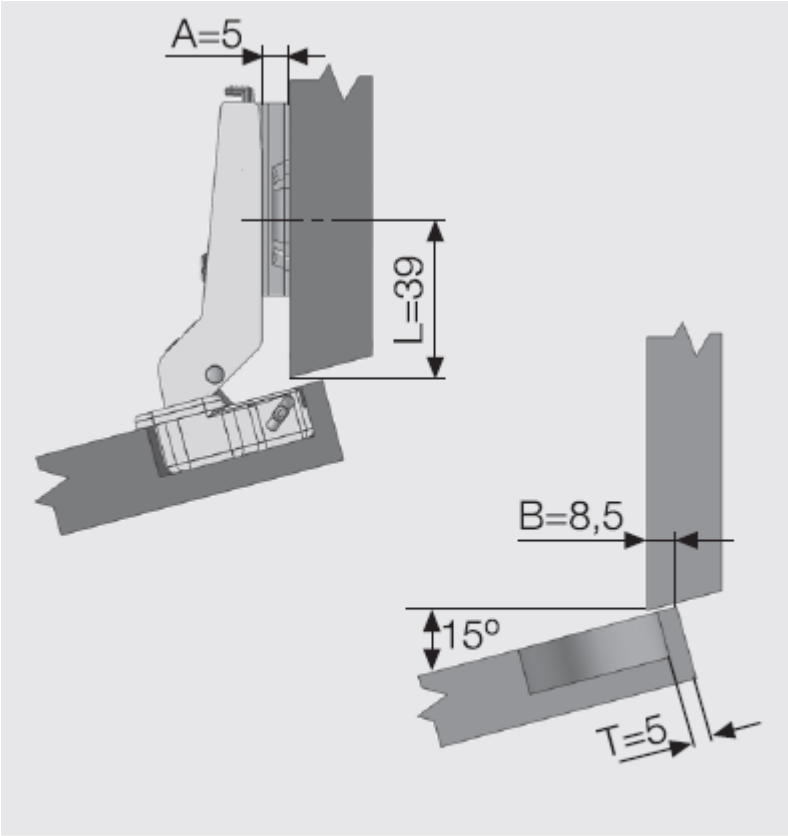

T	L	A
5	39	5

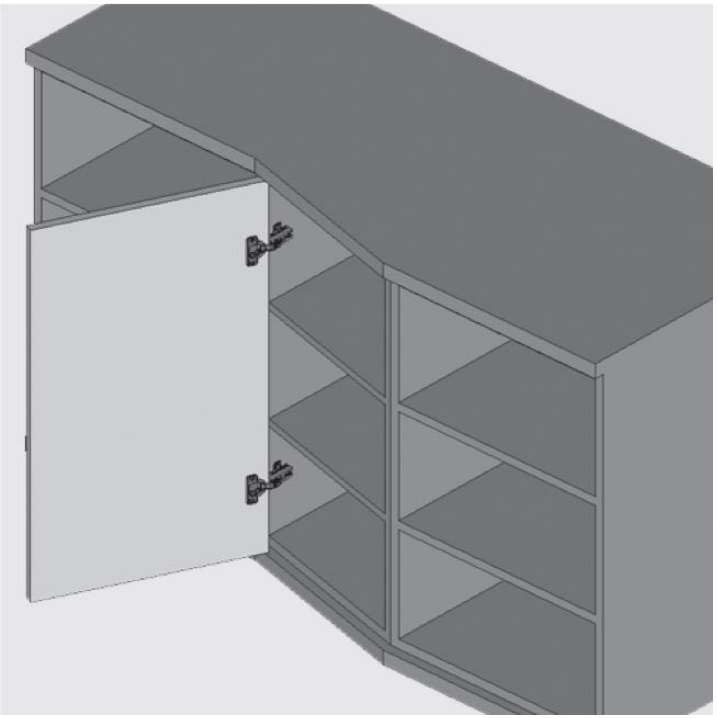

samet®

лучший способ изготовить хорошую мебель...

Star Track 15°

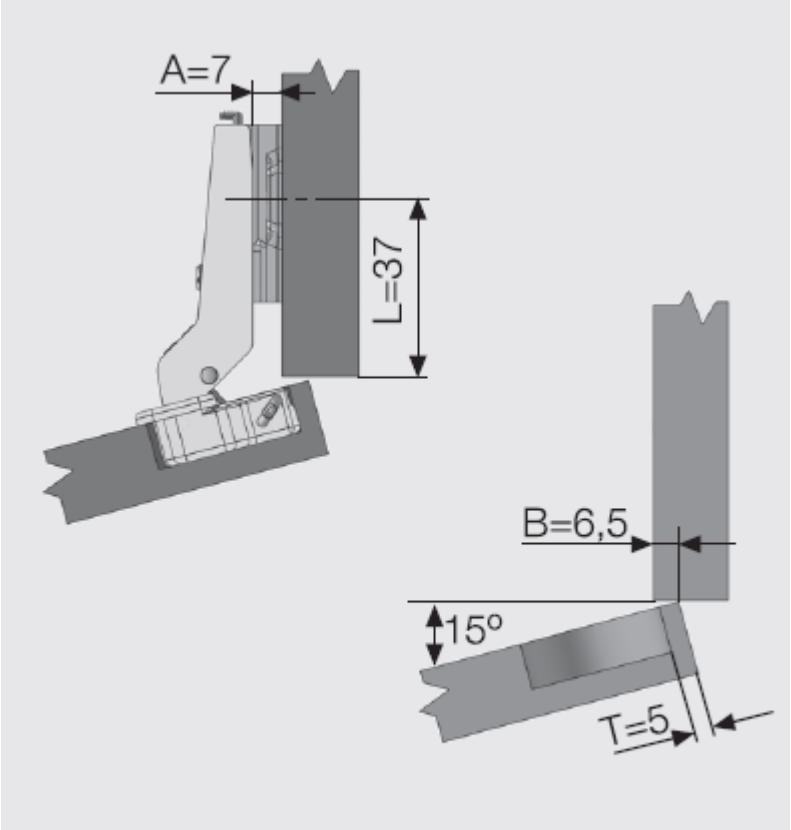

T	L	A
5	37	7

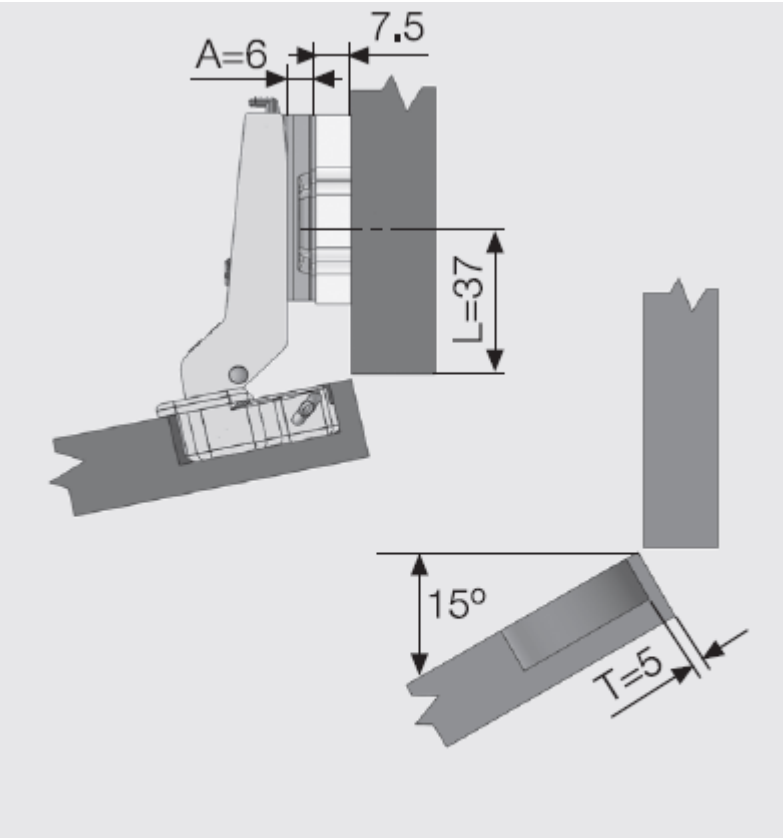

T	L	A
5	37	6+7,5

samet®

лучший способ изготовить хорошую мебель...

Star Track 30°

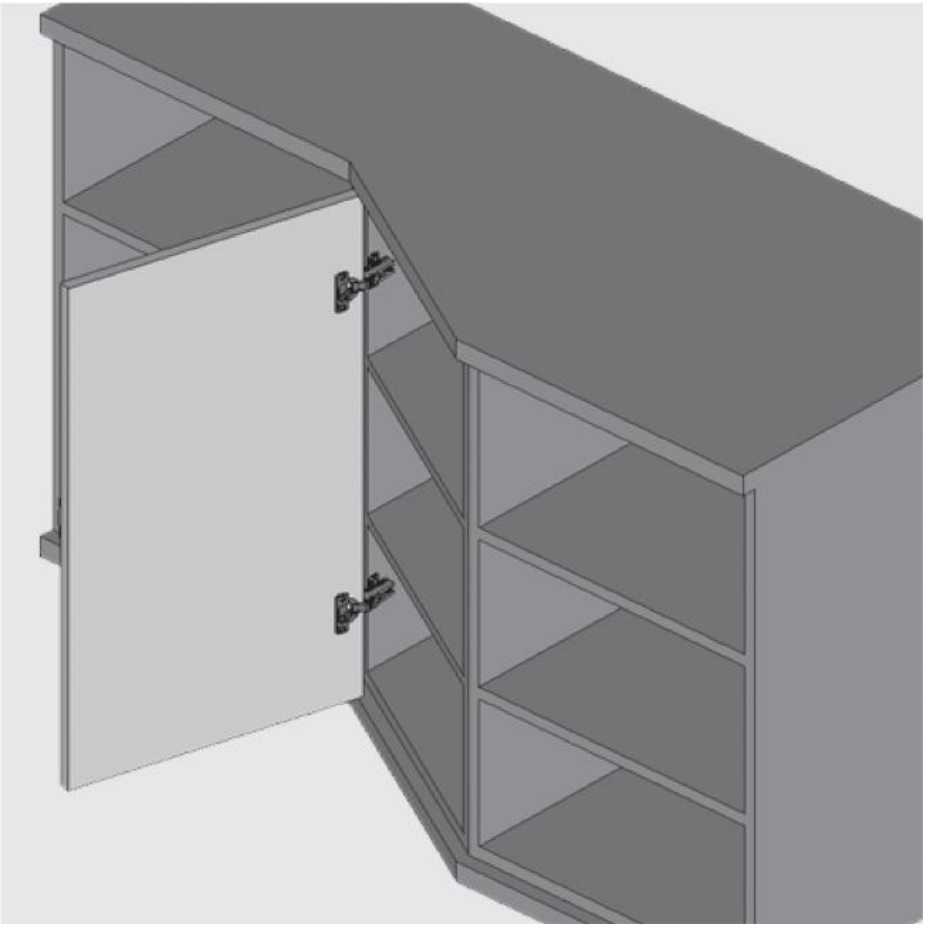

samet®

лучший способ изготовить хорошую мебель...

Star Track 30°

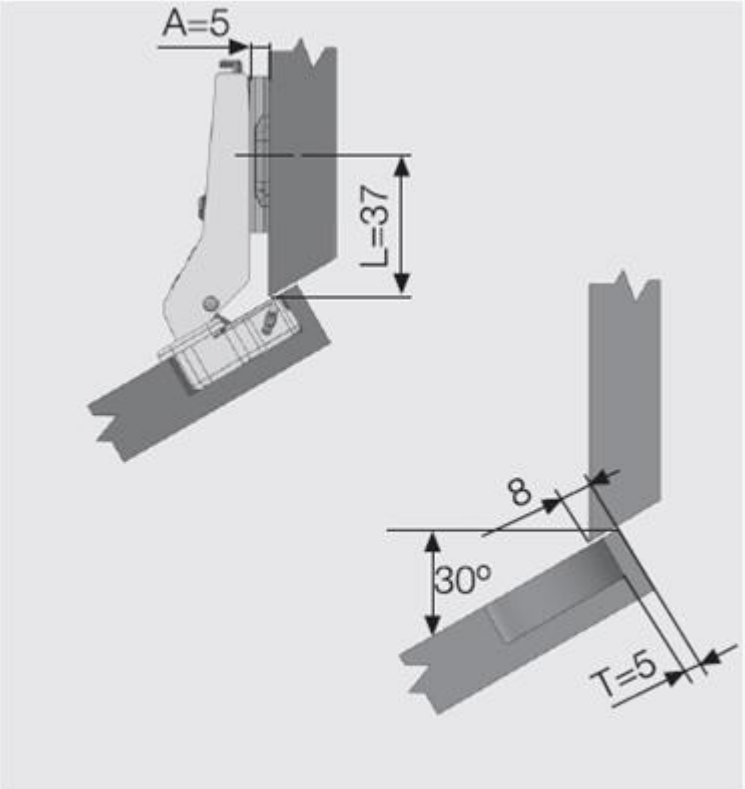

T	L	A
5	37	5

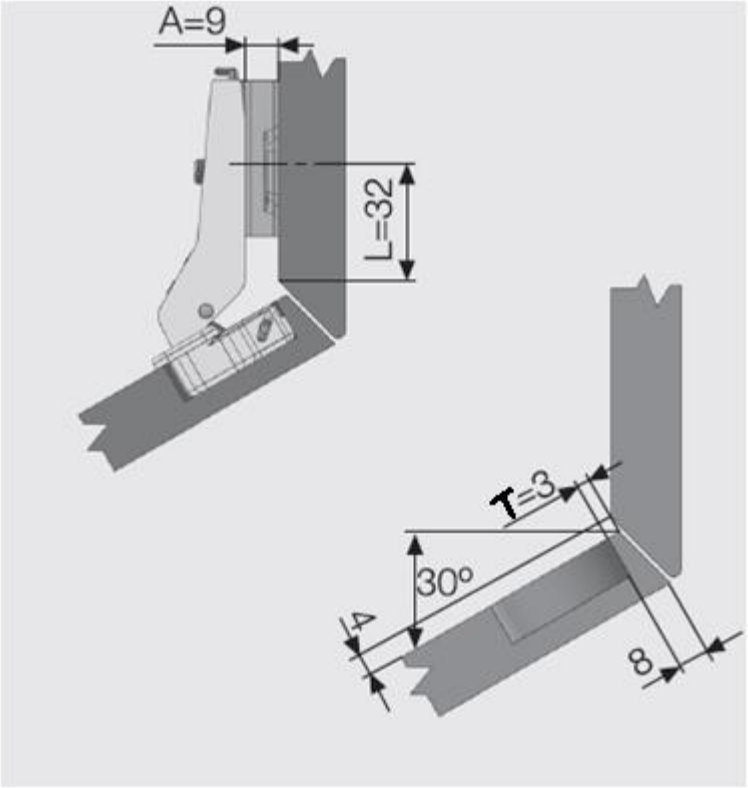

T	L	A
3	32	9

samet®

лучший способ изготовить хорошую мебель...

Star Track 30°

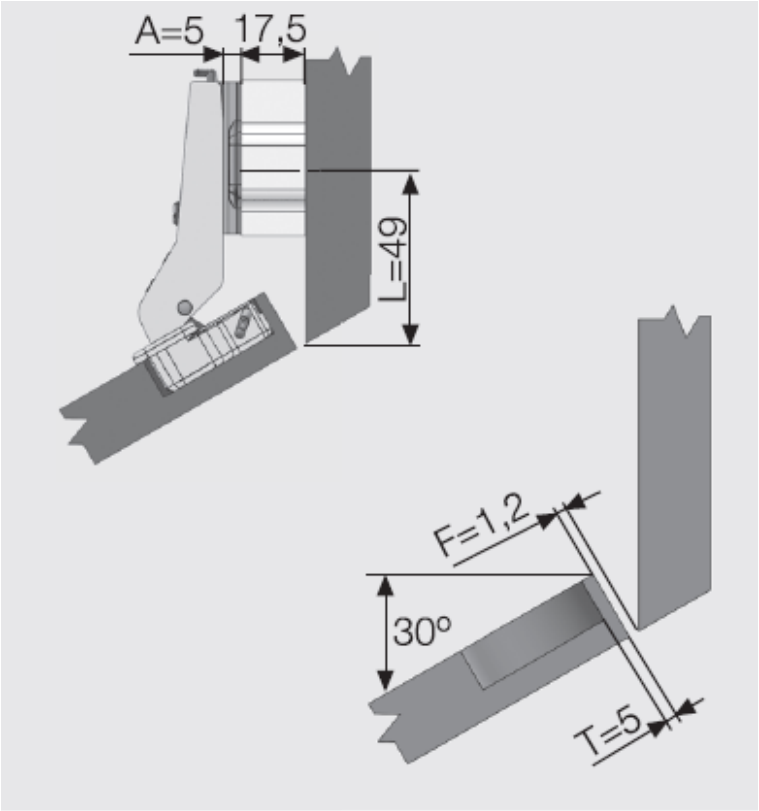

T	L	A
5	49	5+17,5

samet®

лучший способ изготовить хорошую мебель...

Star Track -30°

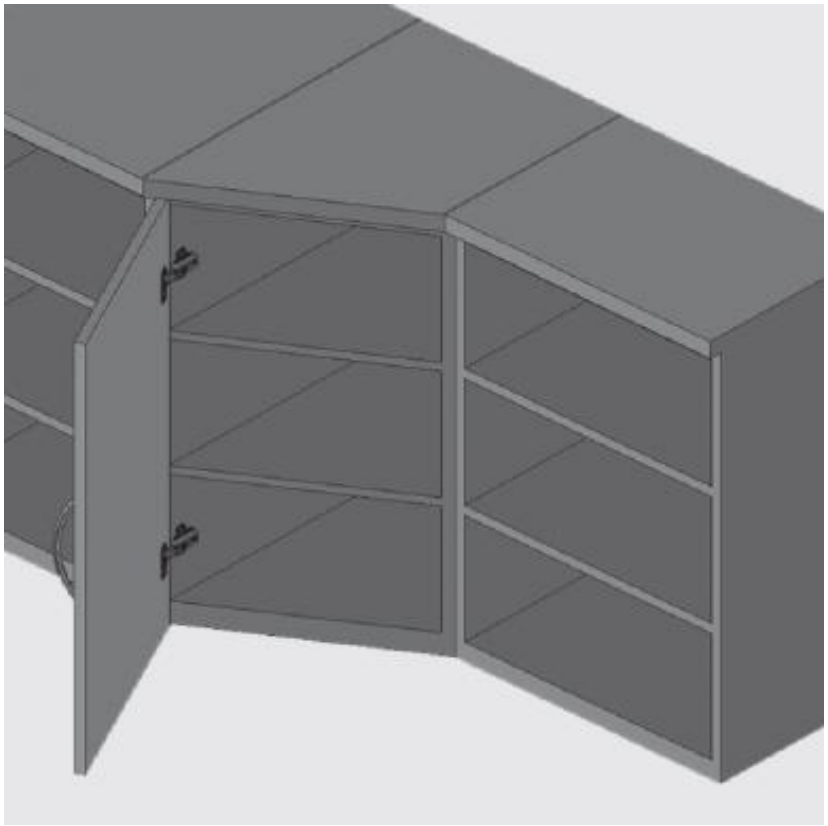

samet®

лучший способ изготовить хорошую мебель...

Star Track -30°

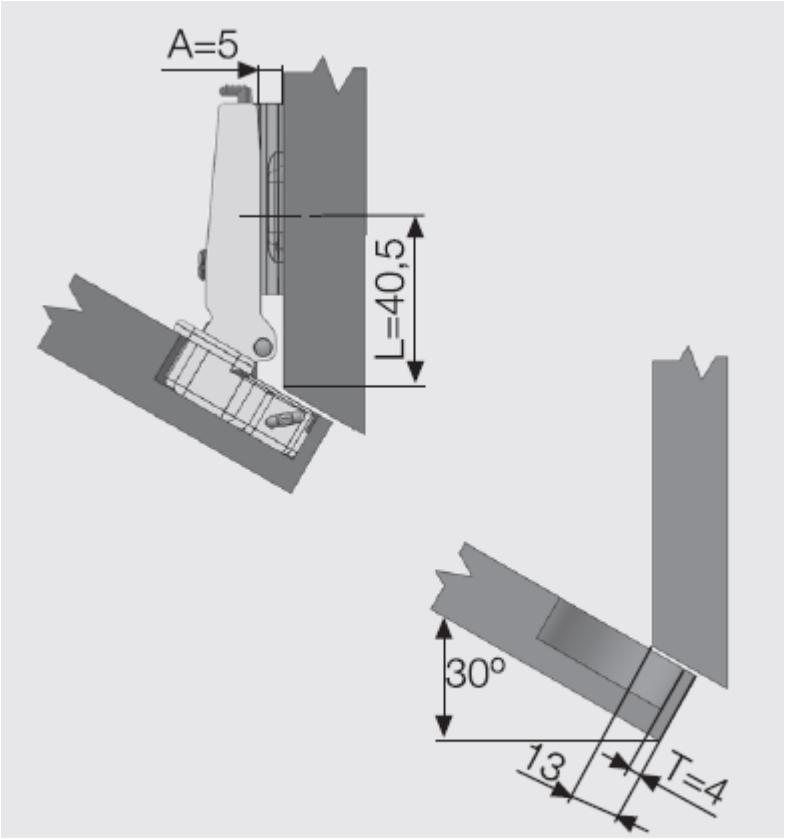

T	L	A
4	40,5	5

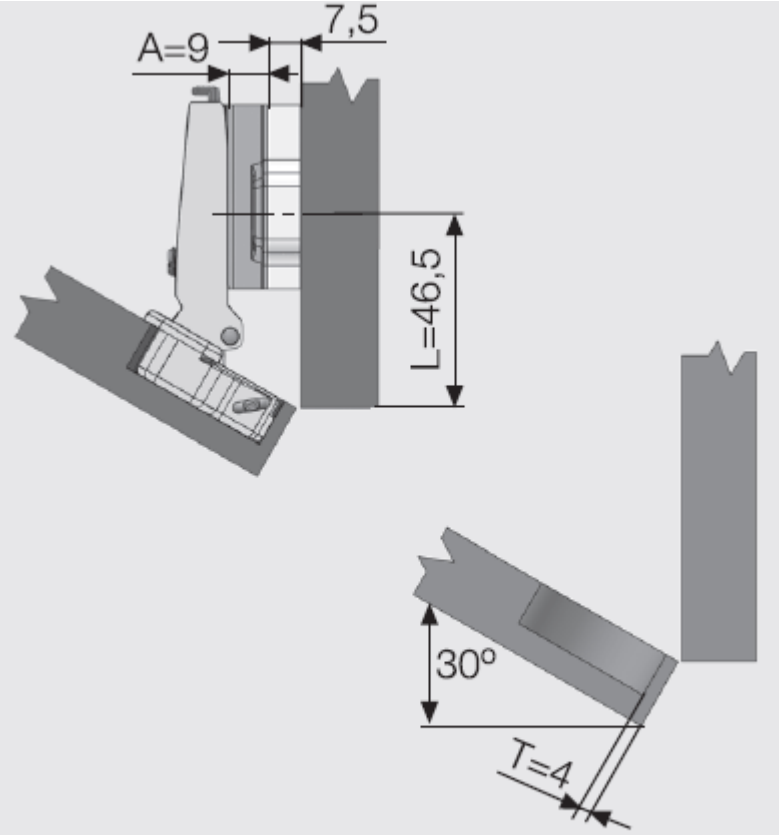

T	L	A
4	46,5	9+7,5

samet®

лучший способ изготовить хорошую мебель...

Star Track 45°

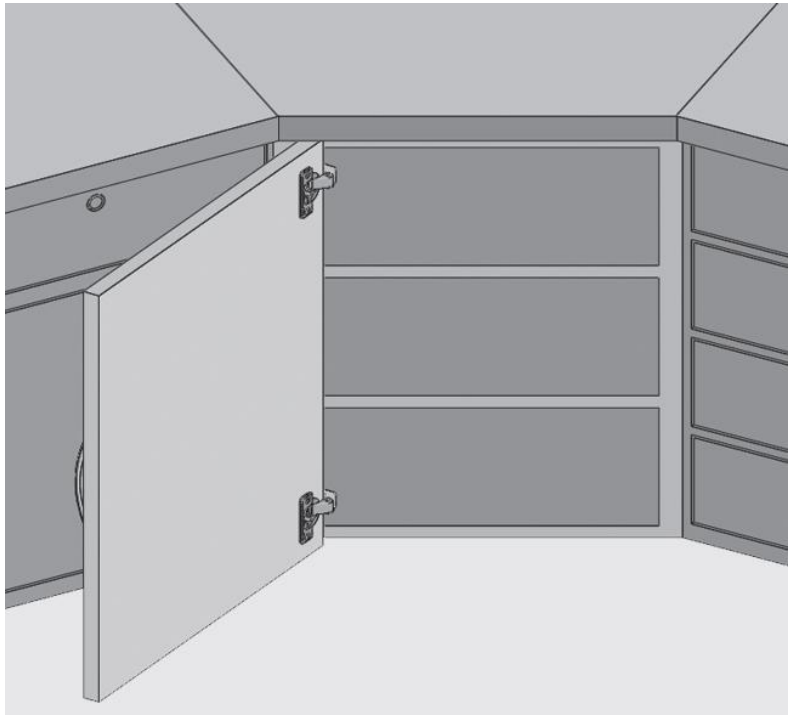

samet®

лучший способ изготовить хорошую мебель...

Star Track 45°

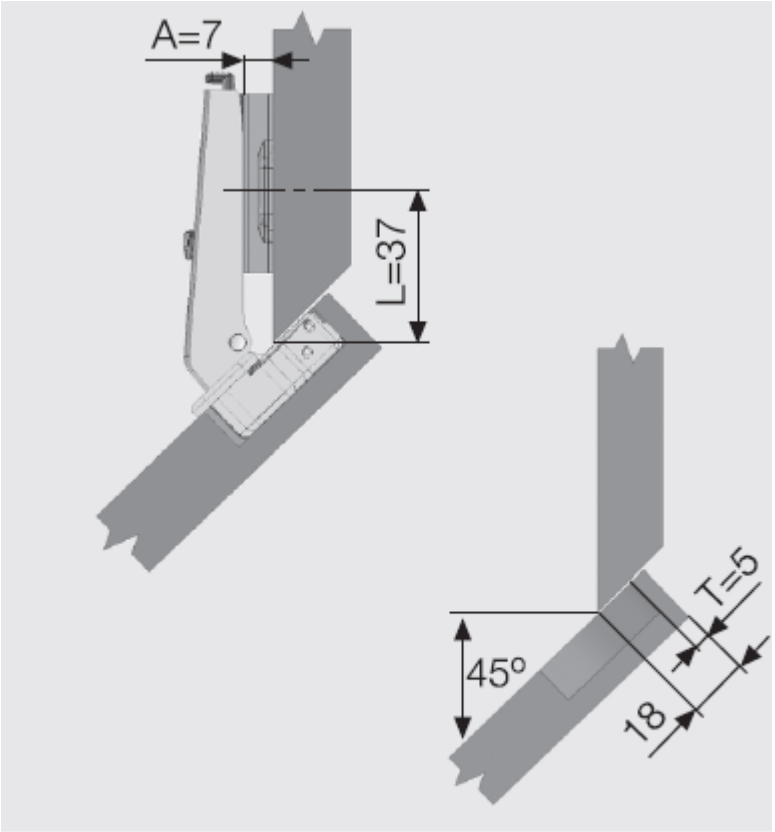

T	L	A
5	37	7

samet®

лучший способ изготовить хорошую мебель...

Star Track 45° Изгиб 9 мм

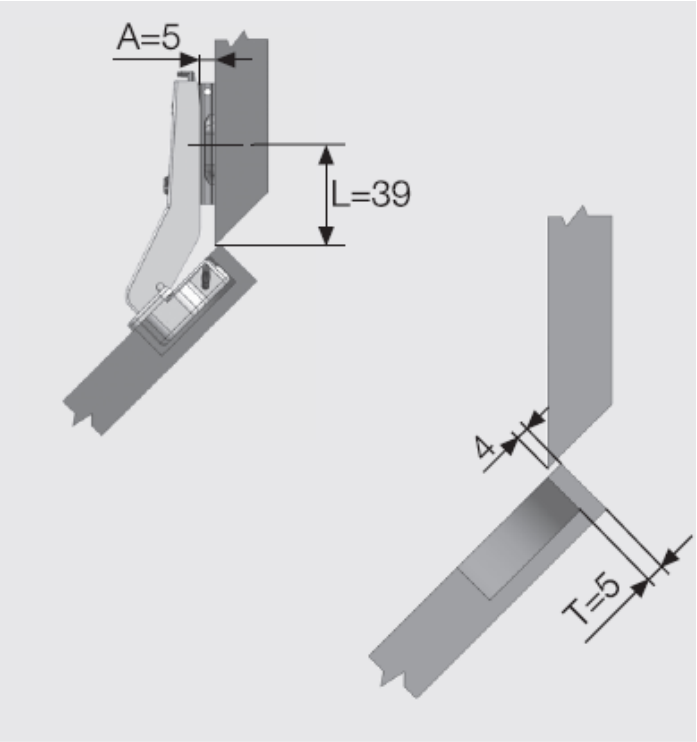

T	L	A
5	39	5

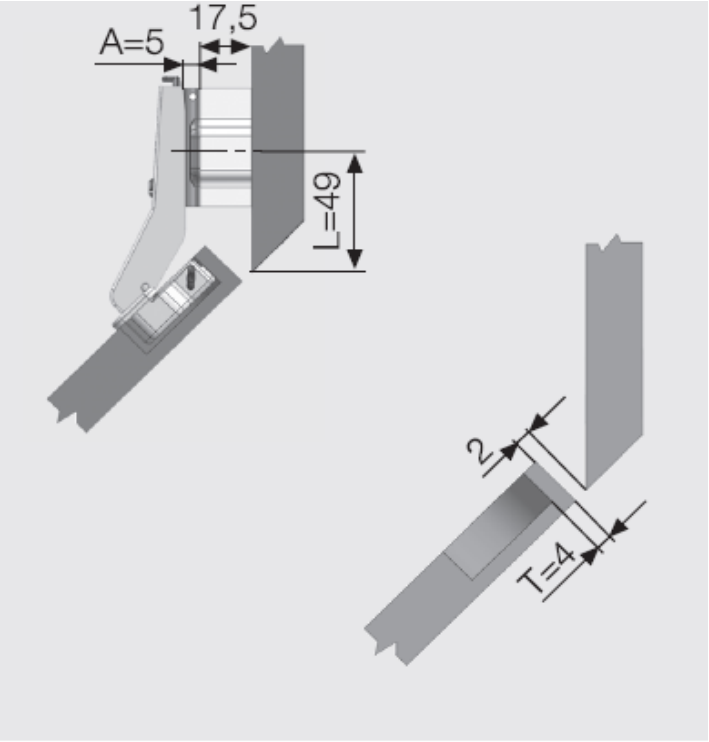

T	L	A
4	49	5+17,5

samet®

лучший способ изготовить хорошую мебель...

Star Track 45° Изгиб 9 мм

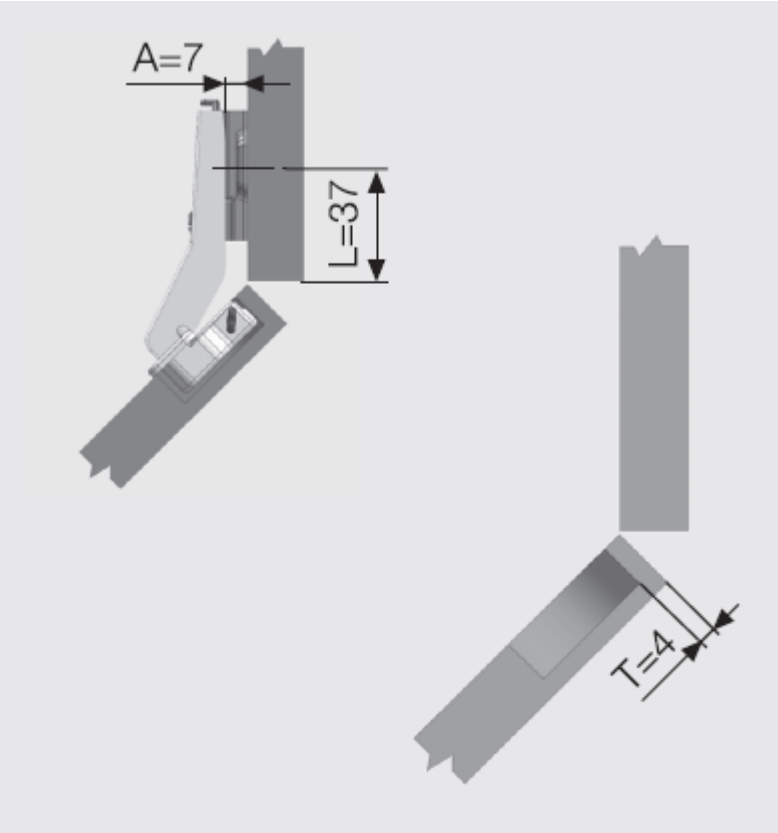

T	L	A
4	37	7

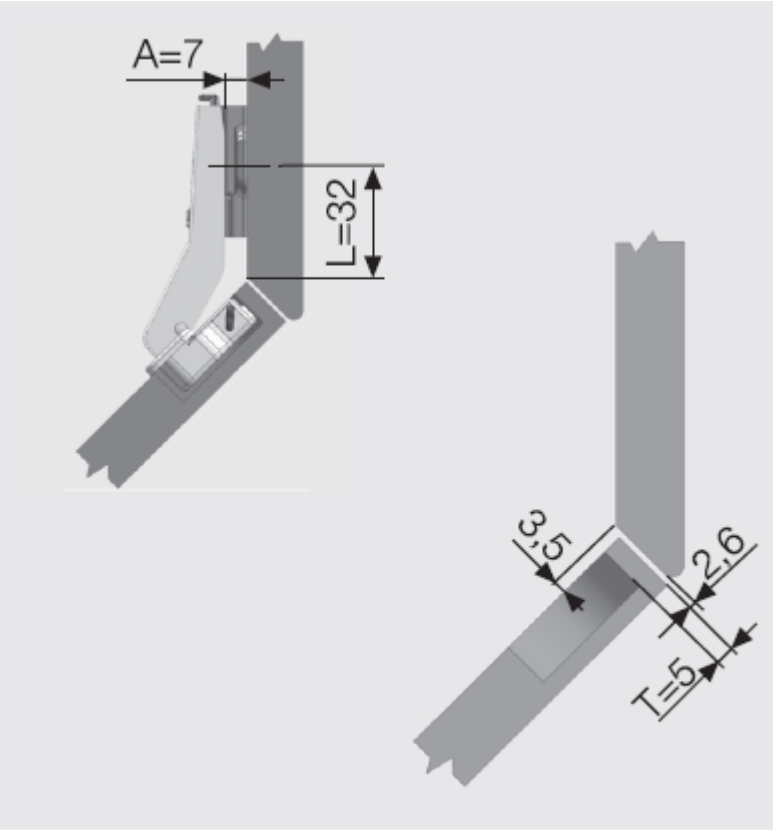

T	L	A
5	32	7

samet®

лучший способ изготовить хорошую мебель...

Star Track 45° Изгиб 9мм

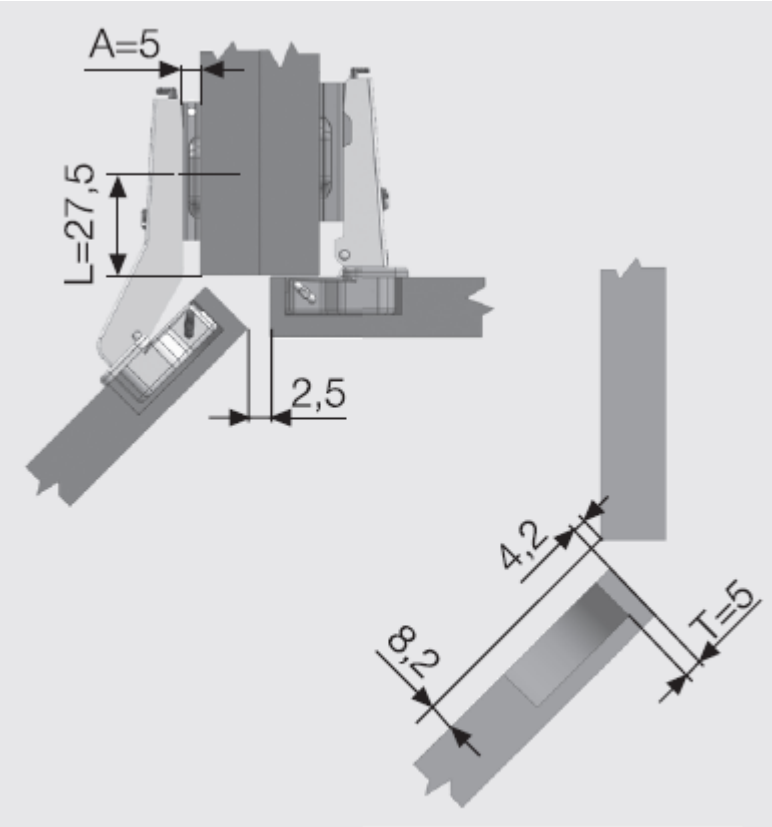

T	L	A
5	27,5	5

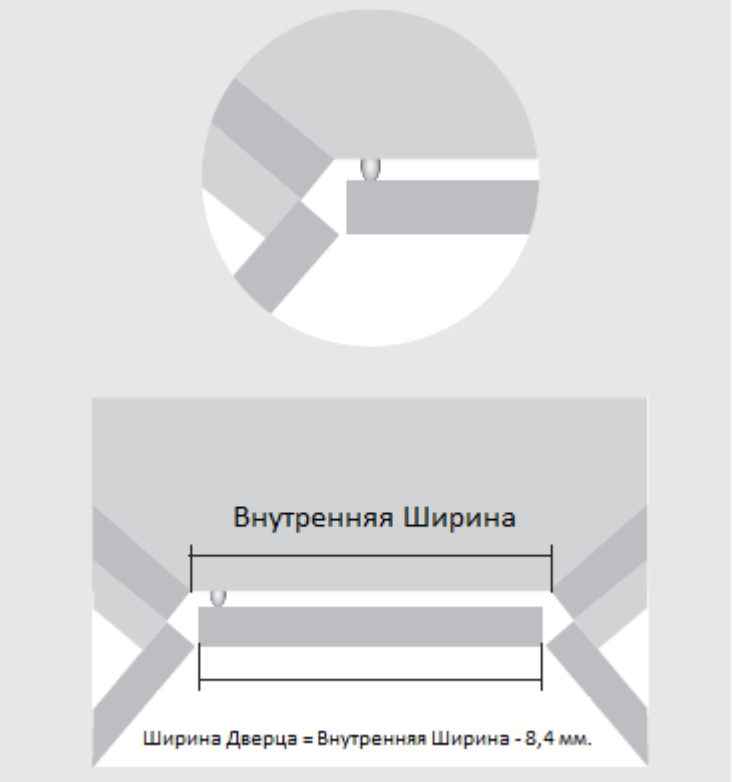

samet®

лучший способ изготовить хорошую мебель...

Star Track -45°

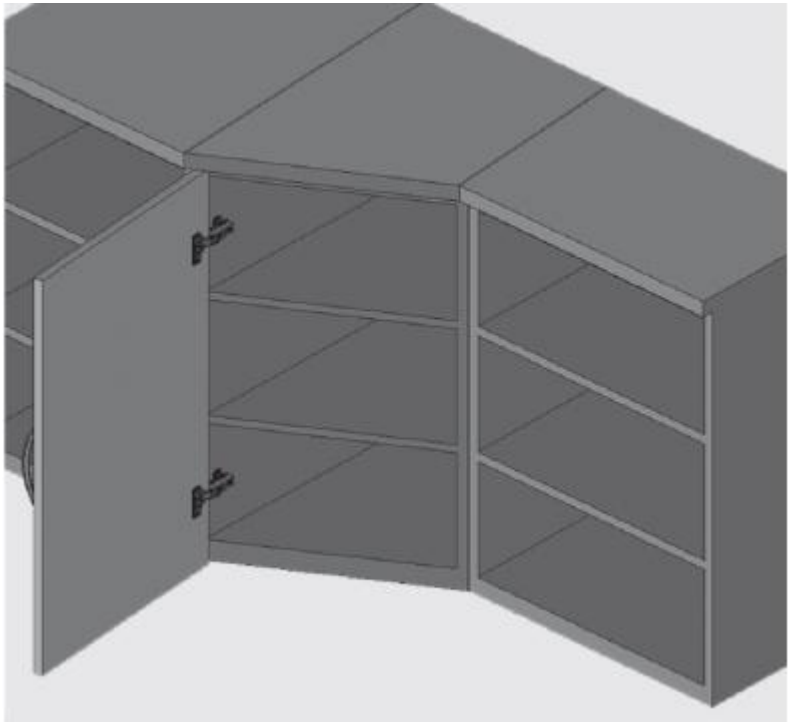

samet®

лучший способ изготовить хорошую мебель...

Star Track -45°

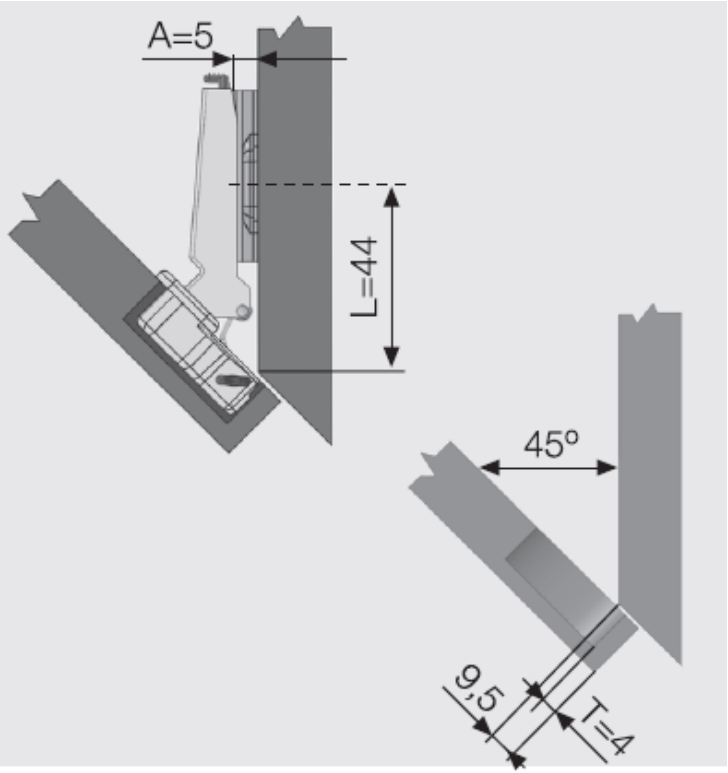

T	L	A
4	44	5

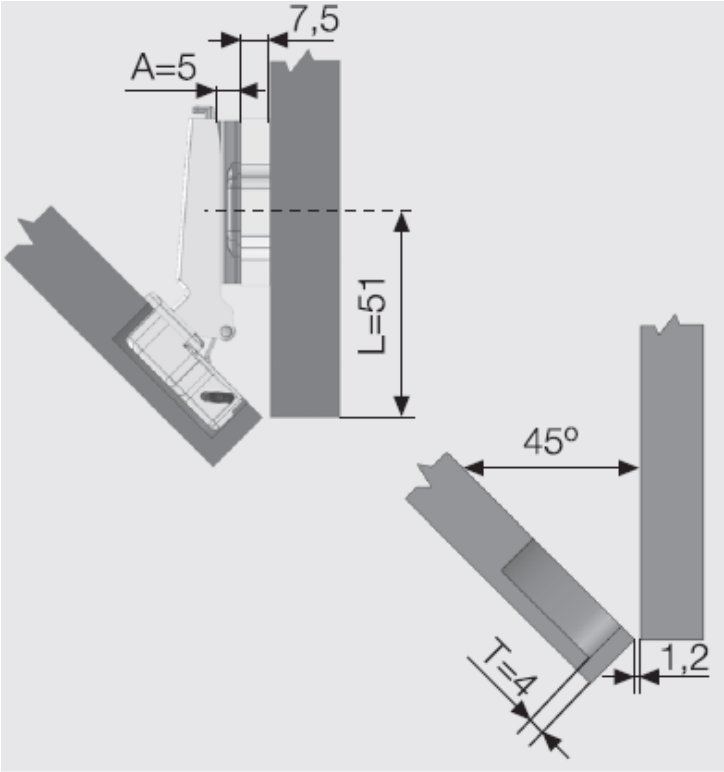

T	L	A
4	51	5+7,5

samet®

лучший способ изготовить хорошую мебель...

Петли Star Track 90°

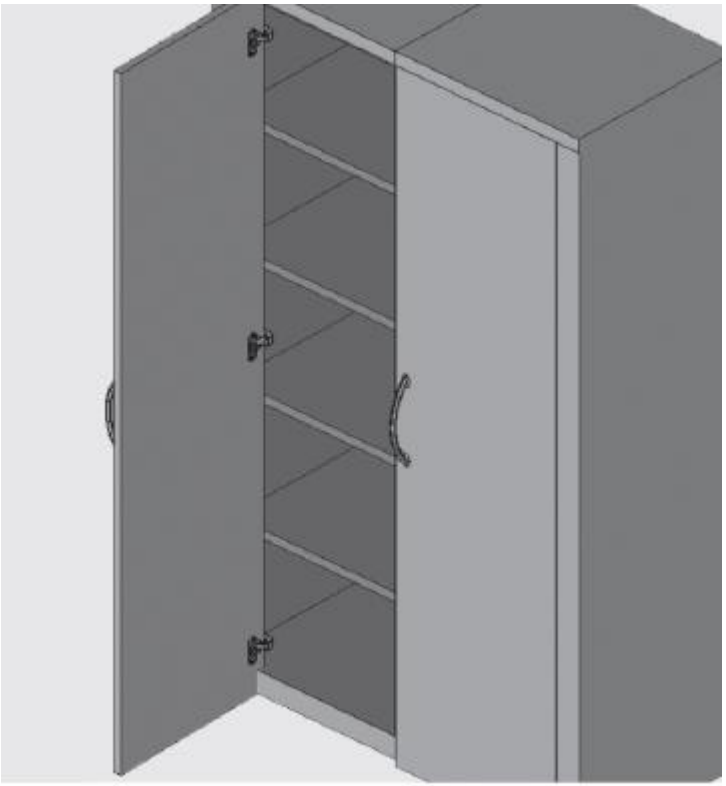

ТЕХНИЧЕСКИЕ ХАРАКТЕРИСТИКИ	
Угол открывание	110^0
Диаметр чашки	35 мм
Глубина чашки	11.2 мм
Материал петли	Цамак
Материал чашки	Сталь
Покрытия	Никель
Упаковка	250 шт.

samet®

лучший способ изготовить хорошую мебель...

Star Track 90°

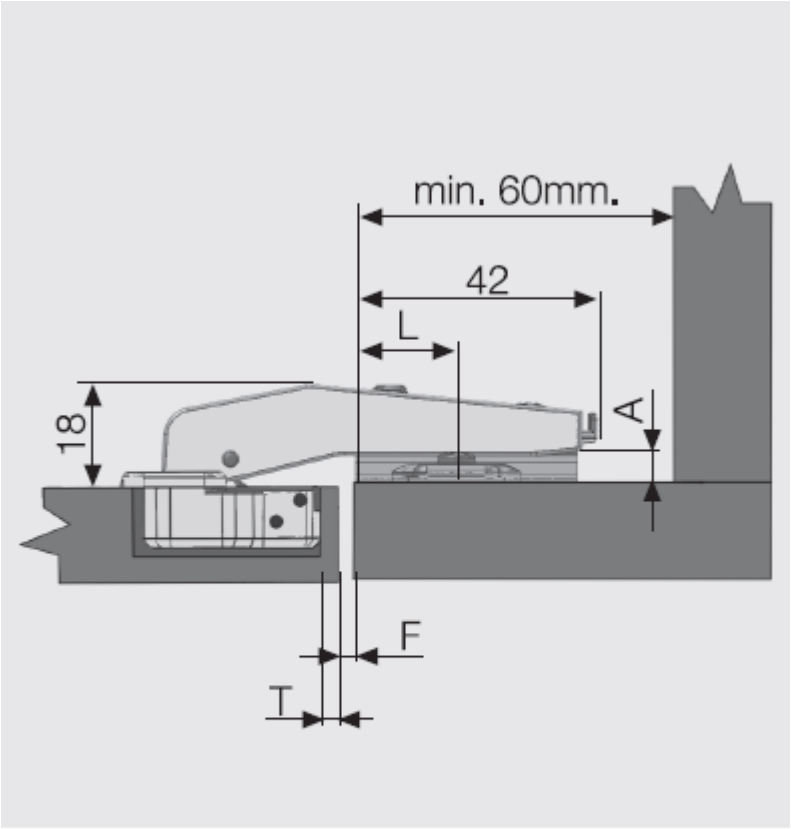

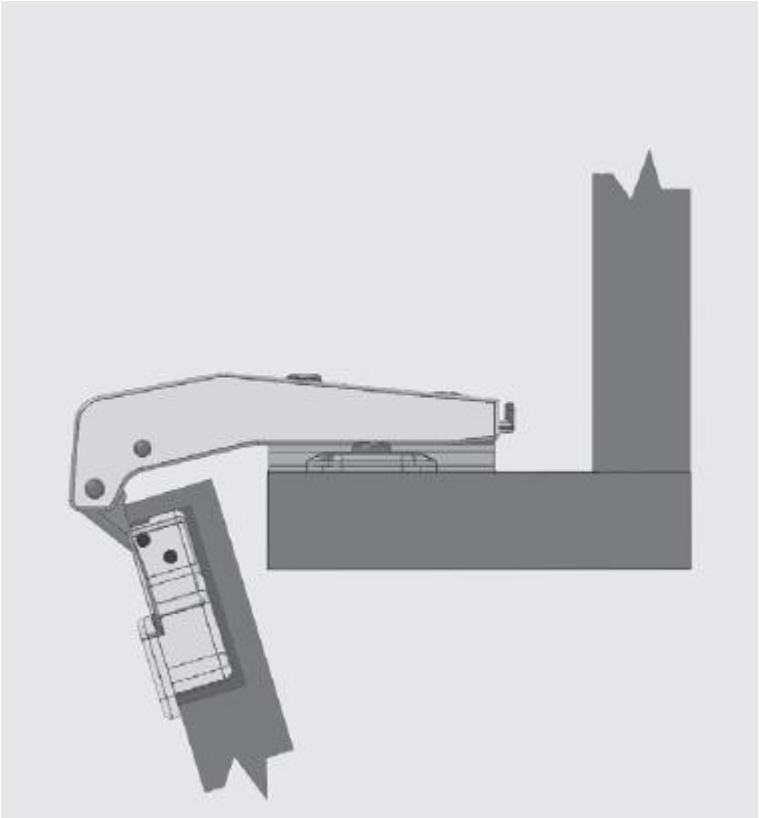

T	L	A	F
3	19	5	2
4	19	5	1

samet®

лучший способ изготовить хорошую мебель...

Петли Star Track 165°

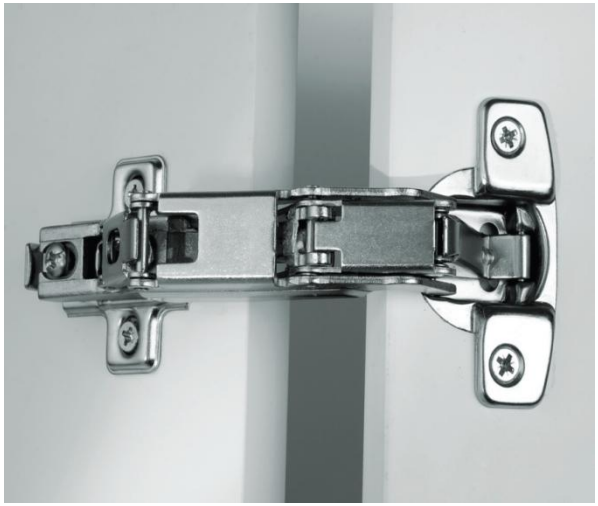

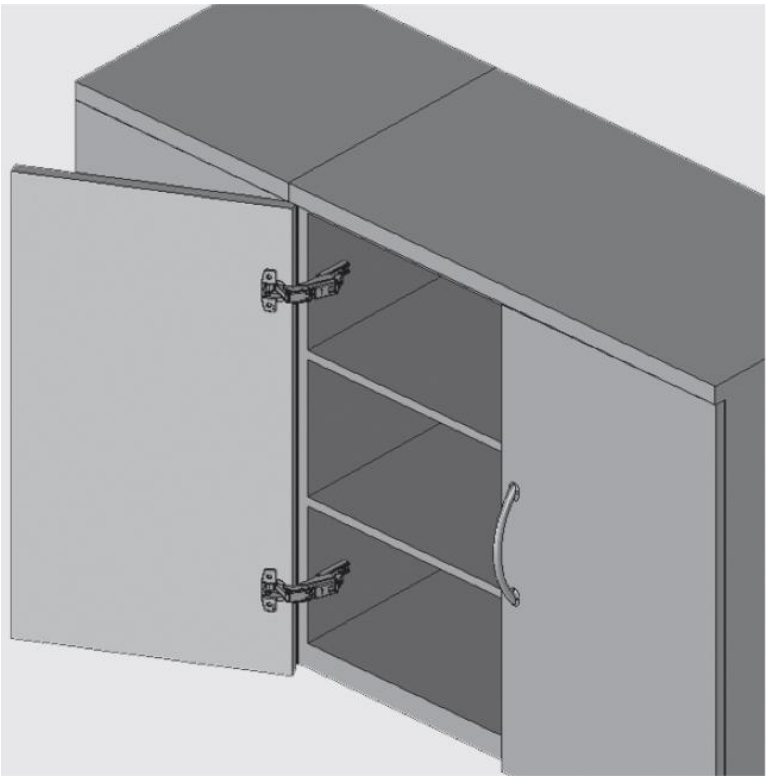

ТЕХНИЧЕСКИЕ ХАРАКТЕРИСТИКИ	
Угол открывание	165°
Диаметр чашки	35 мм
Глубина чашки	11.2 мм
Материал петли	Цамак + Сталь
Материал чашки	Сталь
Изгиб	0-9-18 мм
Покрытие	Никель
Упаковка	125 шт.

samet®

лучший способ изготовить хорошую мебель...

Star Track Петли Под Складные Двери

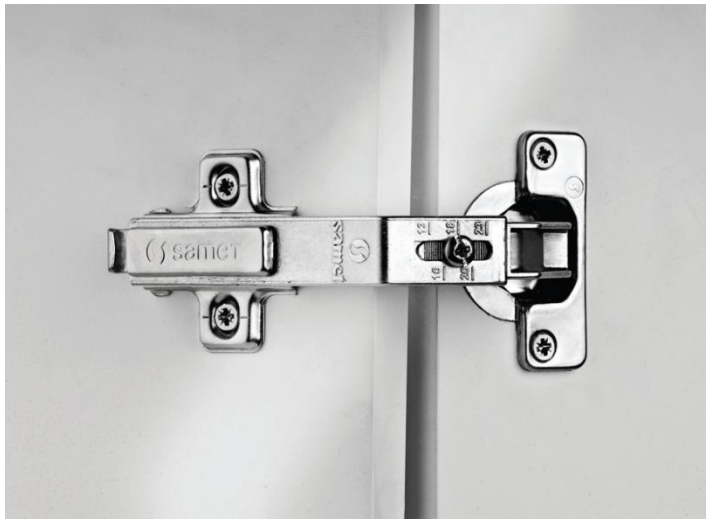

Можно применять в месте с петлей 165°

ТЕХНИЧЕСКИЕ ХАРАКТЕРИСТИКИ	
Угол открывание	160°
Диаметр чашки	35 мм
Глубина чашки	11.2 мм
Материал петли	Цамак
Материал чашки	Сталь
Покрытия	Никель
Упаковка	250 шт.

samet®

лучший способ изготовить хорошую мебель...

Star Track Петли Под Складные Двери

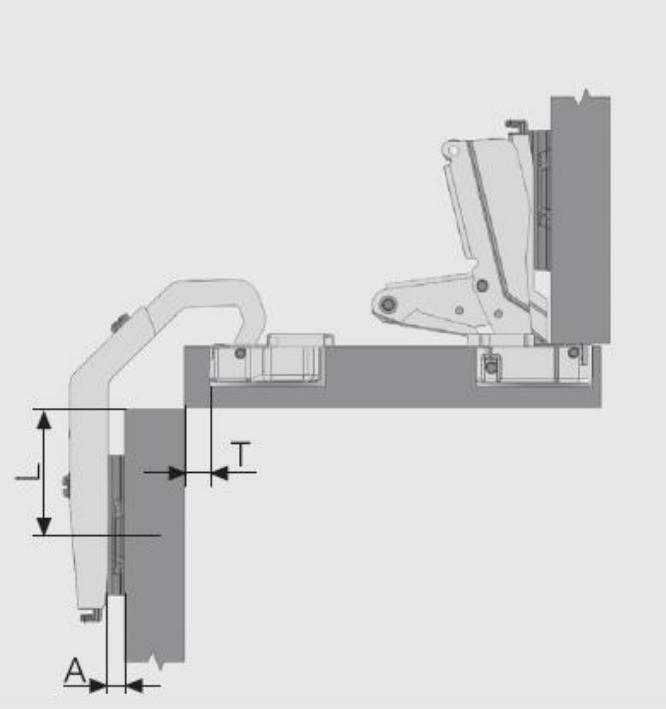

T	L	A
5	37	5

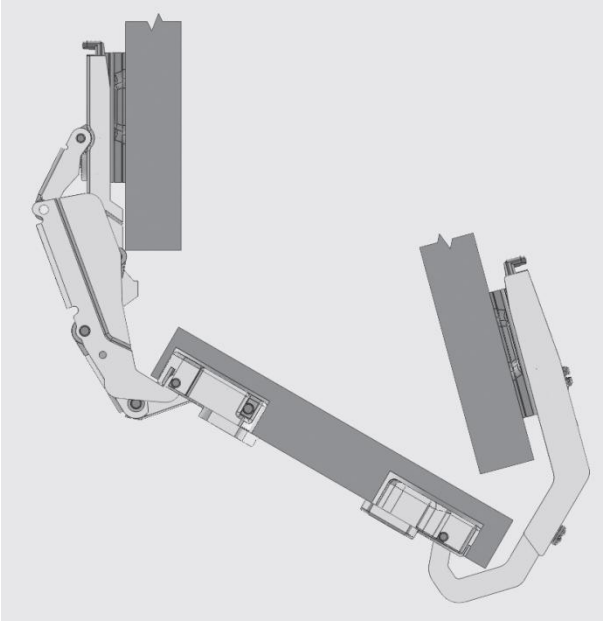

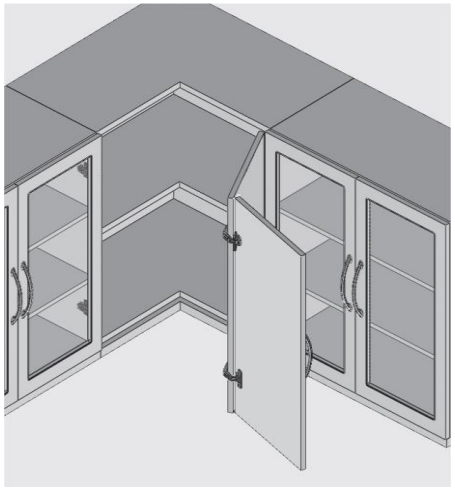

samet®

лучший способ изготовить хорошую мебель...

Ответные Планки Star Track

Плоская Ответная Планка

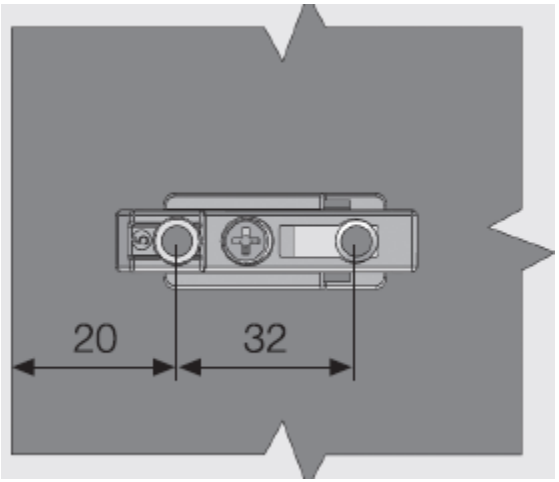

- Материал: Цамак + Сталь
- Покрытие: Никель
- ±1,5 мм вверх и вниз регулировка с одним движением.
- Упаковка: 250 шт.
- Можно установить с Саморезом, Ø8-Ø10 Дюбель и Евровинтом.
- Имеется в толщинах 5, 7 и 9 мм.

samet®

лучший способ изготовить хорошую мебель...

Ответные Планки Star Track

Ответная Планка Рама

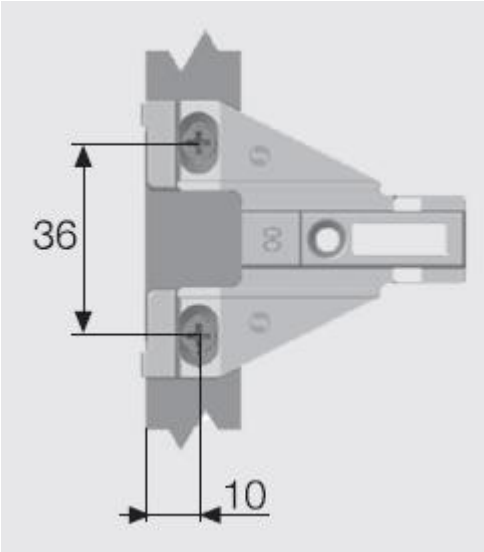

- Материал: Цамак
- Покрытие: Никель
- Регулируемый в вертикальном направление
- Упаковка: 250 шт.
- Устанавливается с Саморезом
- Имеется толщины 0 и 4 мм

samet®

лучший способ изготовить хорошую мебель...

Ответные Планки Star Track

Обычная Ответная Планка

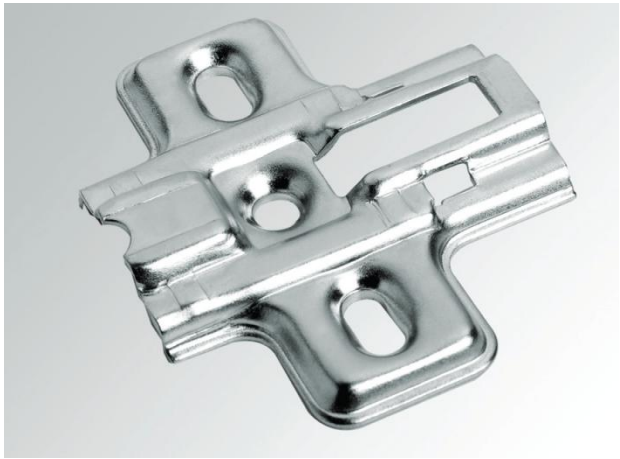

- Материал: Сталь
- Покрытие: Никель
- Регулируемый в вертикальном направление
- Упаковка: 250 шт.
- Можно установить с Саморезом, Ø5,Ø8-Ø10 Дюбелем и Евровинтом.
- Имеется толщины 5, 6, 7 и 9 мм

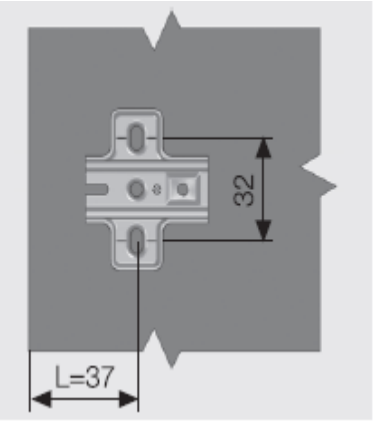

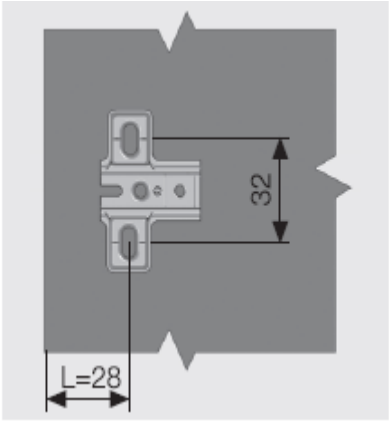

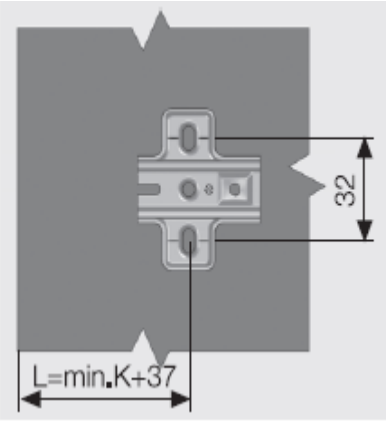

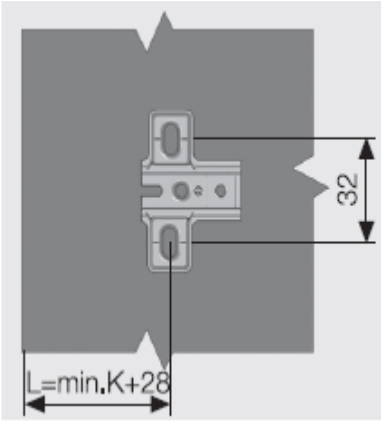

- Для накладных дверей дистанция 37 мм или 28 мм
- Для вкладных дверей толщина двери должны быть добавлены

samet®

лучший способ изготовить хорошую мебель...

Установка Петли Star Track

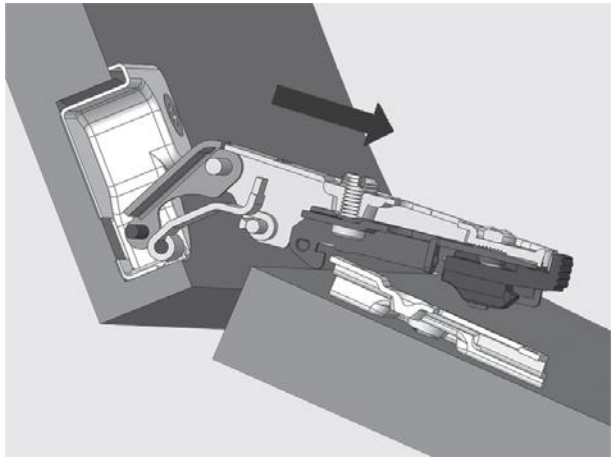

1- Ставьте петлю на ответную планку

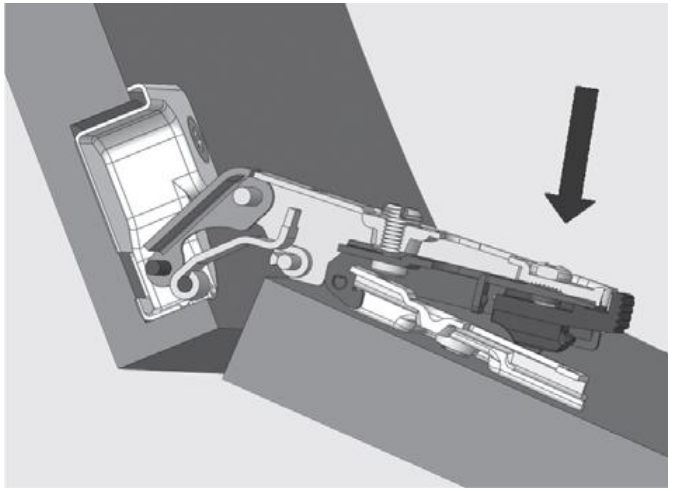

2- Надавите на track механизм для установки

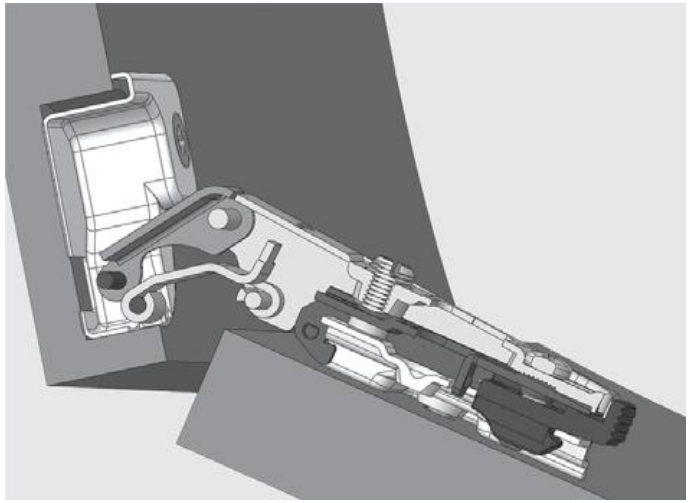

samet®

лучший способ изготовить хорошую мебель...

2- Петли STAR

- Петли Star Изгибы 0-9-18 мм
- Star Push Open С Обратной Пружиной
- Star Push Open Без Пружины
- Петли Star Под Углы Открывание
- Петли Star 90° С Коротким Плечом (ЕДИНСТВЕННАЯ ОТЛИЧИЯ ОТ STAR TRACK)
- Петли Star 165°
- Петли Star Под Складные Двери (в месте с 165°)

Петли STAR

ТЕХНИЧЕСКИЕ ХАРАКТЕРИСТИКИ	
Угол открывание	110^0
Диаметр чашки	35 мм
Глубина чашки	11.2 мм
Материал петли	Сталь
Материал чашки	Сталь
Изгиб	0-9-18 мм
Покрытие	Никель
Упаковка	250 шт.

ВСЕ ТЕХНИЧЕСКИЕ ДЕТАЛИ И ТЕХНИЧЕСКИЕ ХАРАКТЕРИСТИКИ ОДИНАКОВЫ С ПЕТЛЯМИ STAR TRACK. ЕДИНСТВЕННАЯ ОТЛИЧИЯ ЭТО МЕХАНИЗМ TRACK КОТОРАЯ ПРЕДОСТАВЛЯЕТ ЛЕГКОСТЬ В УСТАНОВКЕ И СНЯТИЕ ДВЕРИ

samet®

лучший способ изготовить хорошую мебель...

Петля Star 90° С Коротким Плечом

ТЕХНИЧЕСКИЕ ХАРАКТЕРИСТИКИ	
Угол открывание	110^0
Диаметр чашки	35 мм
Глубина чашки	11.2 мм
Материал петли	Сталь
Материал чашки	Сталь
Изгиб	0
Покрытие	Никель
Упаковка	250 шт.

- Это петля не имеет версию TRACK.
- Можно применять только со своей ответной планкой

samet®

лучший способ изготовить хорошую мебель...

Применение Петли STAR 90° С Коротким Плечом

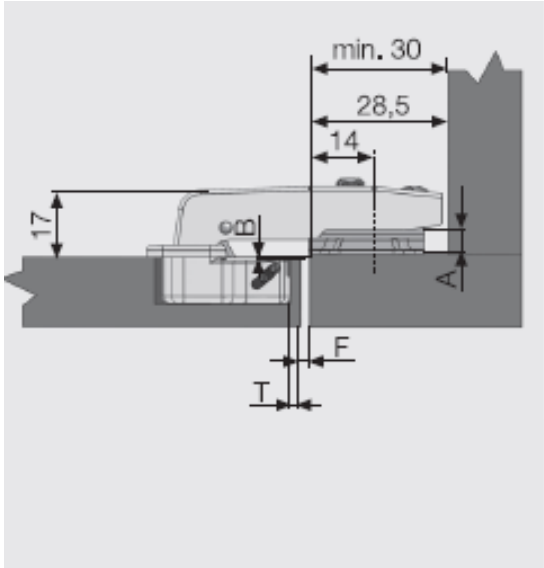

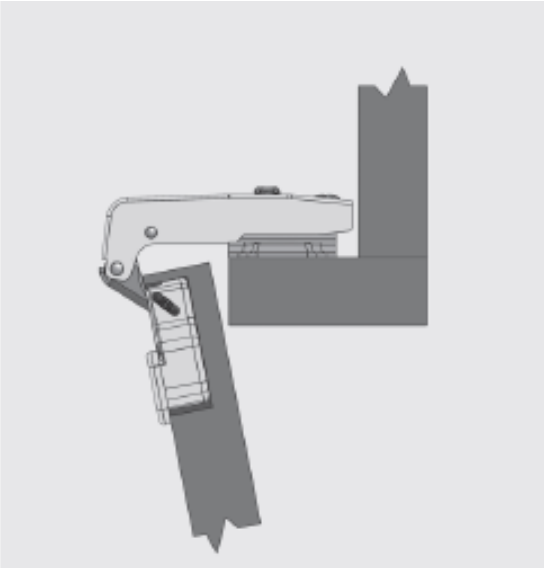

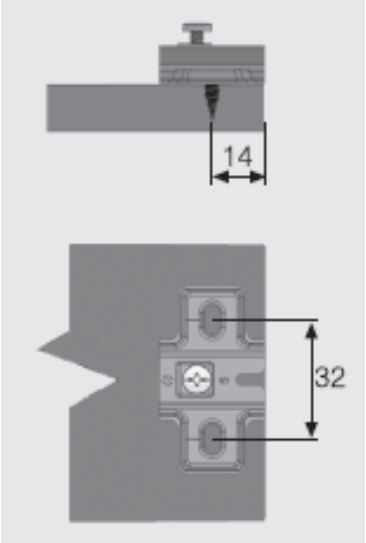

A	B	T	F
5	2	5	1
5	2	4	2
7	0	5	1
7	0	4	2

- Материал ответной планки: Сталь
- Покрытие: Никель
- Упаковка: 250 шт.

samet®

лучший способ изготовить хорошую мебель...

Ответные Планки Петли Star

Обычная Ответная Планка

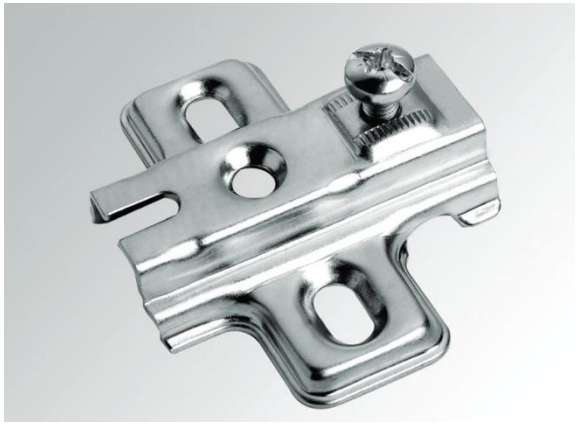

- Материал: Сталь
- Покрытие: Никель
- Регулируемый в вертикальной направление
- Упаковка: 250 шт.
- Можно установить с Саморезом, Ø5,Ø8-Ø10 Дюбелем и Евровинтом.
- Имеется толщины 5, 6, 7 и 9 мм

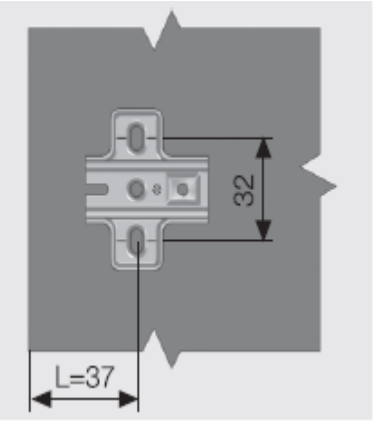

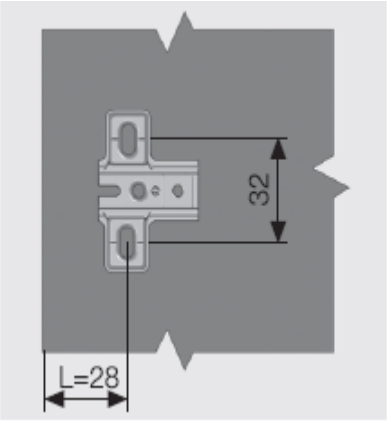

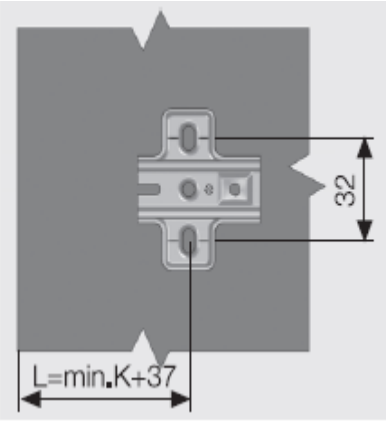

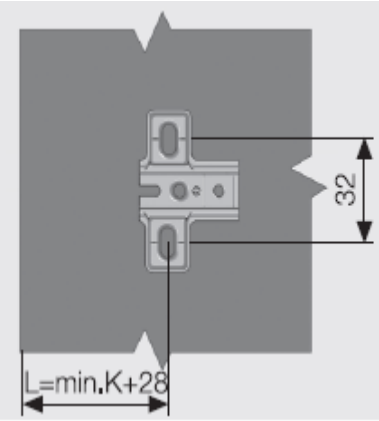

- Для накладных дверей дистанция 37 мм или 28 мм
- Для вкладных дверей толщина двери должны быть добавлены

samet®

лучший способ изготовить хорошую мебель...

Подкладки Под Петли Star/Star Track

+5° Пластиковая Подкладка

-5° Пластиковая Подкладка

samet®

лучший способ изготовить хорошую мебель...

Подкладки Под Петли Star/Star Track

17.5 мм пластиковые подкладки

7.5 мм пластиковые подкладки

samet®

лучший способ изготовить хорошую мебель...

3- Петли STAR/STAR TRACK Для Толстых Крышек/Торцовых Стенок

ТЕХНИЧЕСКИЕ ХАРАКТЕРИСТИКИ	
Угол открывание	110^0
Диаметр чашки	40 мм
Глубина чашки	14 мм
Материал петли	Сталь
Материал чашки	Сталь
Изгиб	0-9-18 мм
Покрытие	Никель
Упаковка	125 шт.

samet®

лучший способ изготовить хорошую мебель...

Изгибы Петель Для Толстых Крышек/Торцовых Стенок

Накладные Петли — **0 мм.**

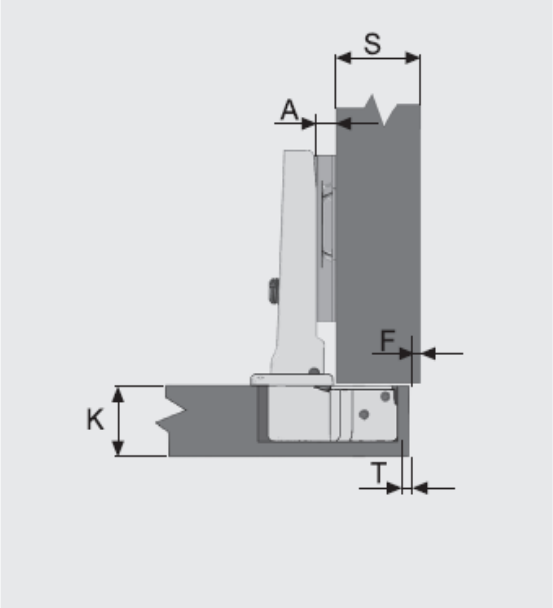

Формула: A=25+F+T−S

Полунакладные Петли — **9 мм.**

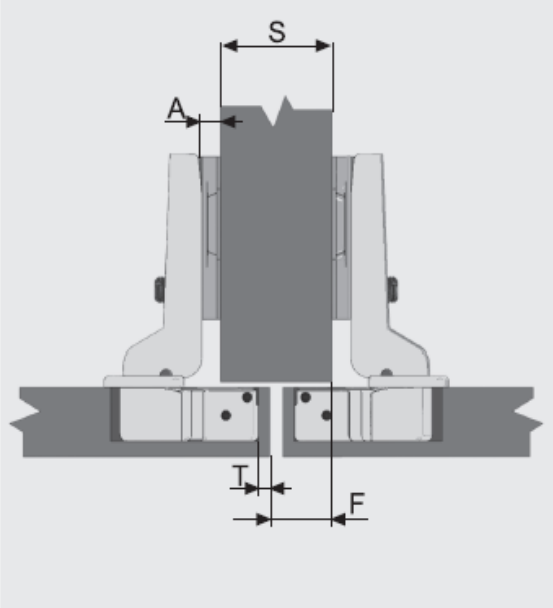

Формула: A=16+F+T−S

Вкладные Петли — **18 мм.**

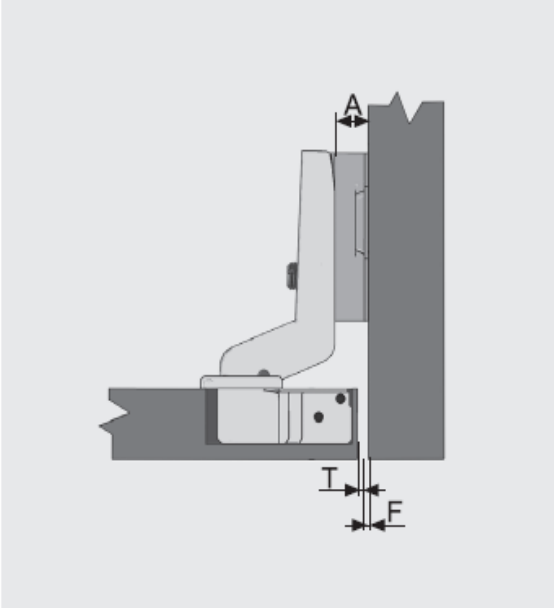

Формула: A=7+F+T

Торцовая Стенка Корпуса и Толщина Двери могут быть между 18 и 36 мм. Для 30 мм толщины двери, 4 мм F – расстояние должно быть оставлено. Изменение F связано с толщиной торцовой стенки корпуса и консистенция фаски на углу.

samet®

лучший способ изготовить хорошую мебель...

Расчётная Таблица Петель Для Толстых Крышек/Торцовых Стенок

Накладные Петли							0 мм.
S	Толщина Боковой стенки	16			32		
A	Высота ответной планки	5	7	9	5	5	5
		Подкладка +7,5					
F	Фуга	0	2	4	0	2	4
T	Расстояние До Чашки	3,5	3,5	3,5	12	10	8

Полунакладные Петли							9 мм.
S	Толщина Боковой стенки	16			50		
A	Высота ответной планки	7	9	-	5	7	9
		Подкладка +7,5					
F	Фуга	10	10	-	27	27	27
T	Расстояние До Чашки	4,5	6,5	-	12	14	12

Вкладные Петли							18 мм.
A	Высота ответной планки	7	9	-			
		Подкладка +7,5					
F	Фуга	4	4	-			
T	Расстояние До Чашки	3,5	5,5	-			

samet®

лучший способ изготовить хорошую мебель...

Детали Установки Чашки

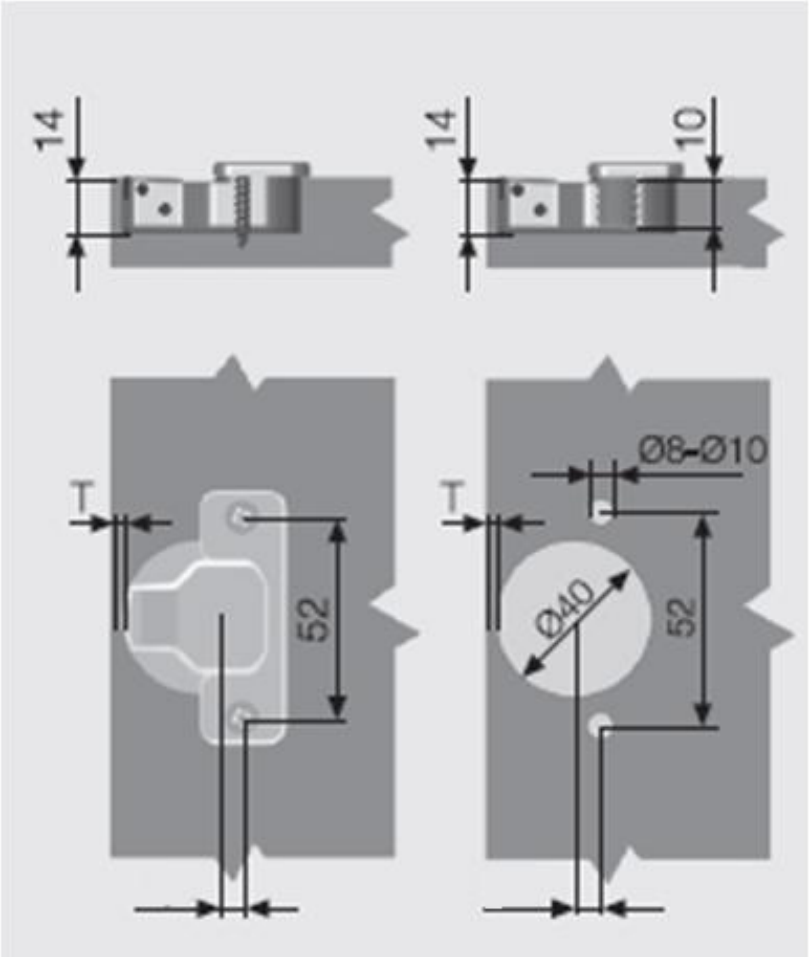

samet®

лучший способ изготовить хорошую мебель...

Общие Аксессуары Петель Star/Star Track

Декоративные Заглушки

Только Для Петель STAR/STAR TRACK с Изгибом 0

Для Всех Видов Петель STAR/STAR TRACK

Заглушка Только Для Чашки Петли “48 мм”

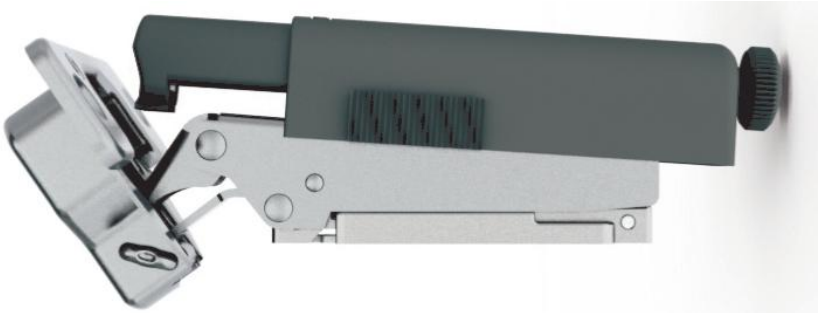

Амортизатор STAR-PLUS

Амортизатор PLUS

samet®

лучший способ изготовить хорошую мебель...

Амортизатор STAR PLUS

Накладные 0 мм.

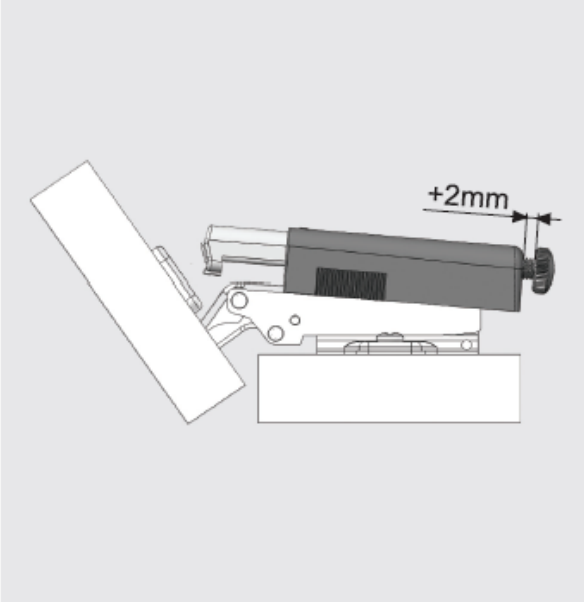

Полунакладные 9 мм.

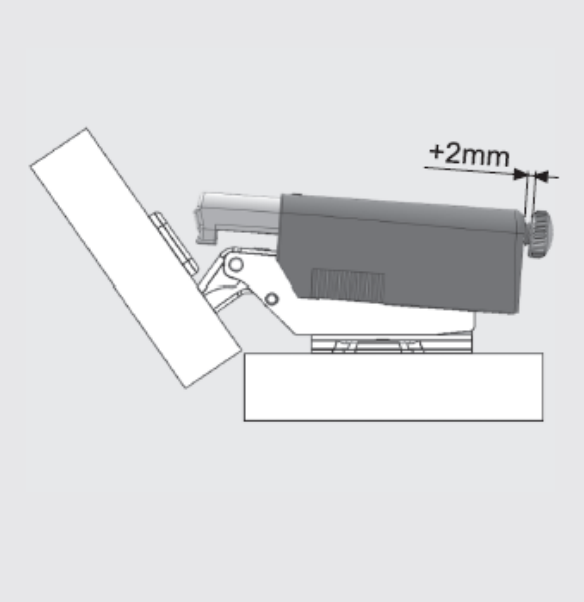

Вкладные 18 мм.

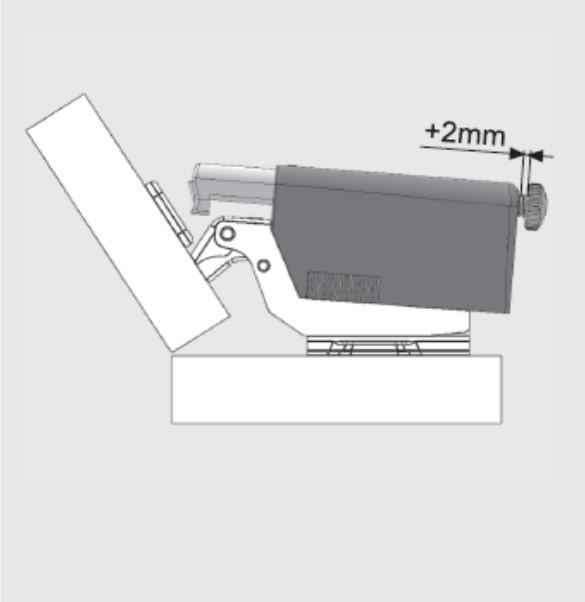

- Для Петель Star и Star Track
- Специальная форма под каждый изгиб.
- Легкое регулировка для дистанции остановки и скорости.
- Выбор цветов Серая и Никелевая
- 250 шт. для изгиба 0, 125 шт. для изгиба 9 и 18 мм

samet®

лучший способ изготовить хорошую мебель...

Установка и Снятие Амортизатора STAR PLUS

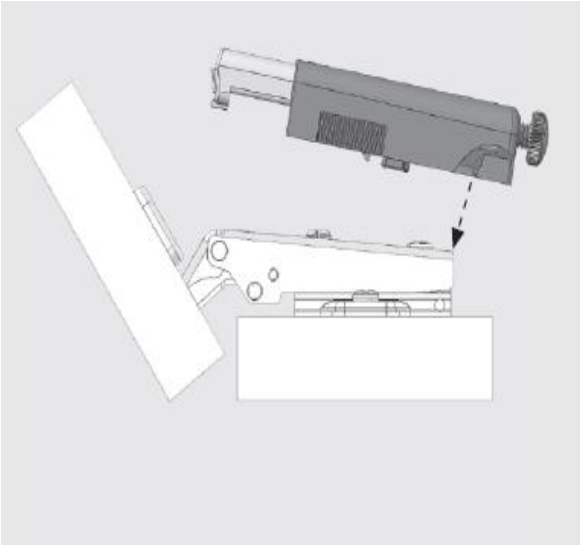

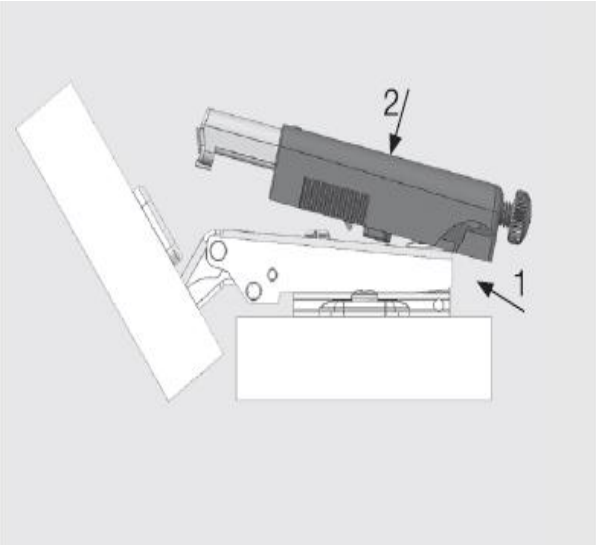

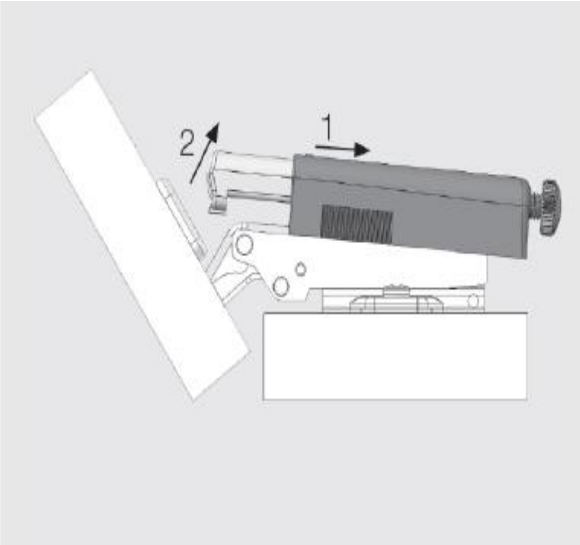

samet®

лучший способ изготовить хорошую мебель...

Амортизатор STAR PLUS

Количество Star Plus В Зависимости От Размера Двери

* Количество механизмов замедленного закрытия, которые должны быть использованы в зависимости от размеров дверок и количества петель может быть расчитано по рисунку справа.

* Ширина дверцы 450мм.

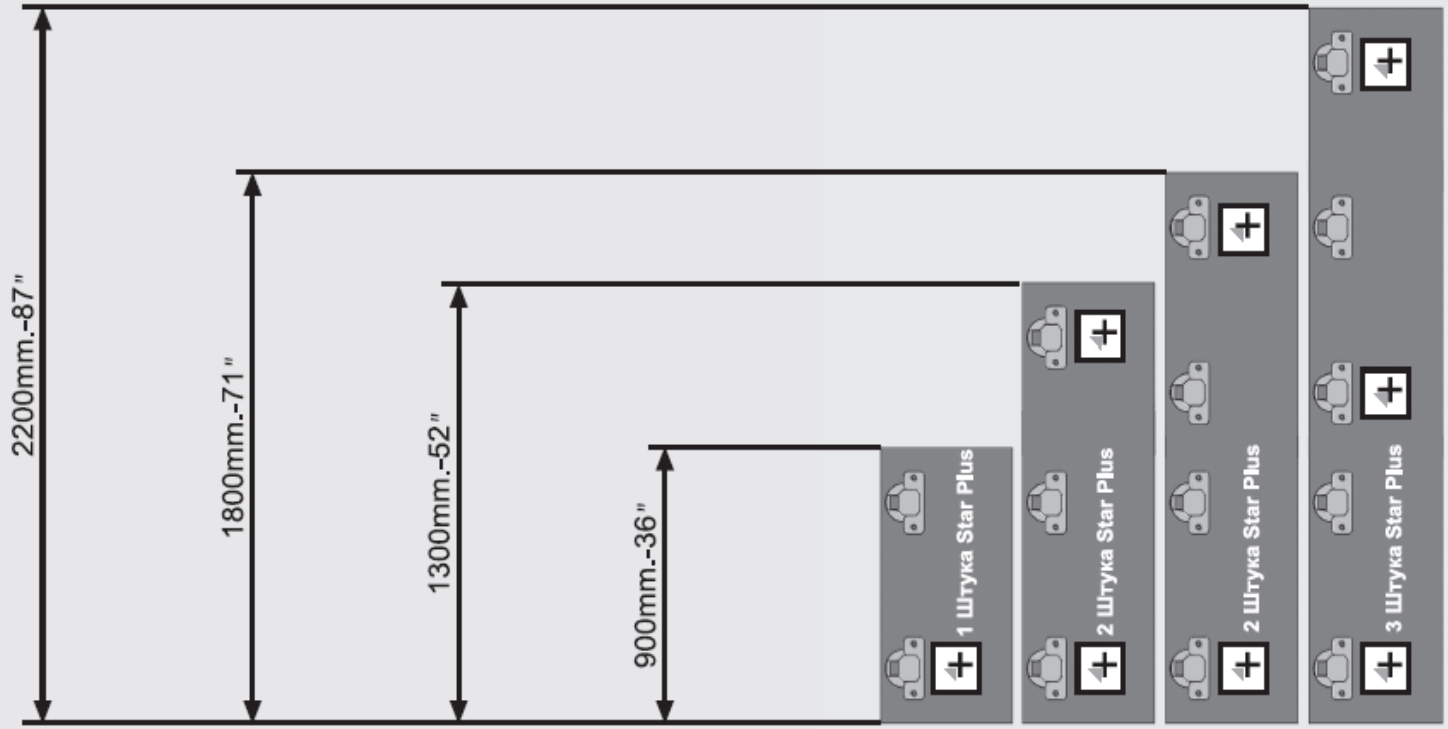

samet®

лучший способ изготовить хорошую мебель...

Амортизатор PLUS

- Амортизатор Plus можно применять со всеми петлями кроме петель с обратной пружиной и без пружины.
- Можно прямо установить в отверстие с диаметром Ø10
- Можно установить на корпус с адаптером.

samet®

лучший способ изготовить хорошую мебель...

Амортизатор PLUS На Торцевой Стенке

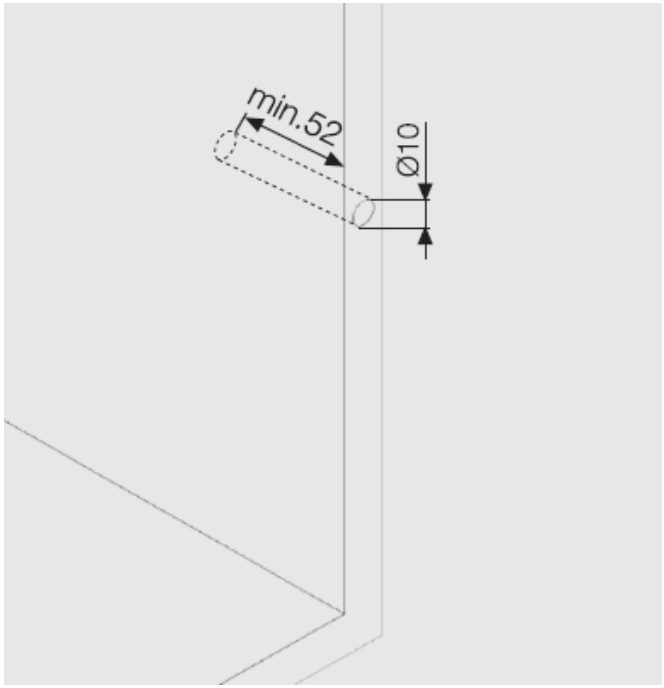

1- Сверлить отверстие Ø10 x 52

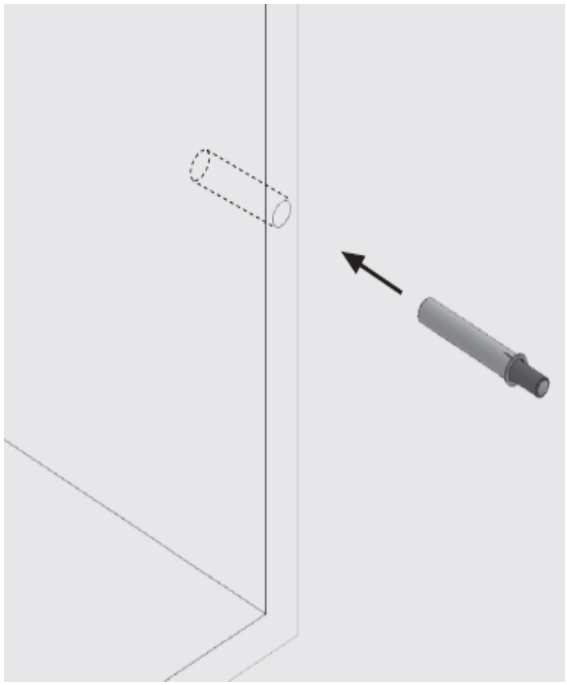

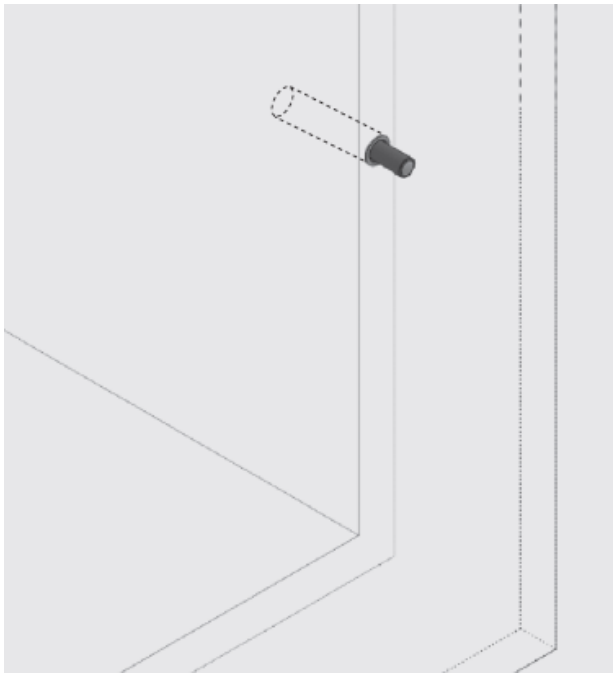

2- Установить механизм Plus в отверстие

samet®

лучший способ изготовить хорошую мебель...

Короткий Толкатель PUSH OPEN

- Применяется петлями с обратной пружиной
- Легко устанавливается со сверлением отверстие Ø10 на лицевой стороне корпуса
- Можно установить на корпус с адаптером

samet®

лучший способ изготовить хорошую мебель...

Установка Короткого Толкателя PUSH OPEN

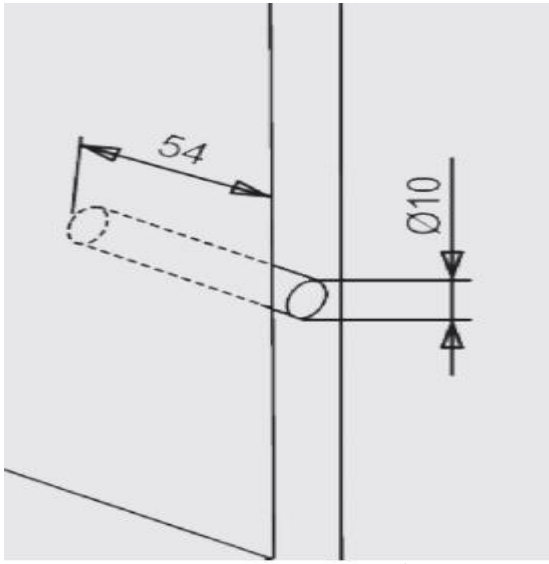

1 – Сверлить отверстие Ø10 x 54

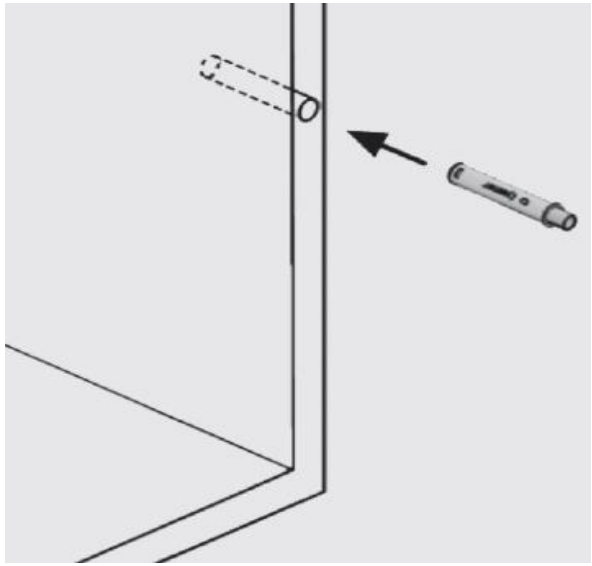

2 – Установить Push Open в отверстие

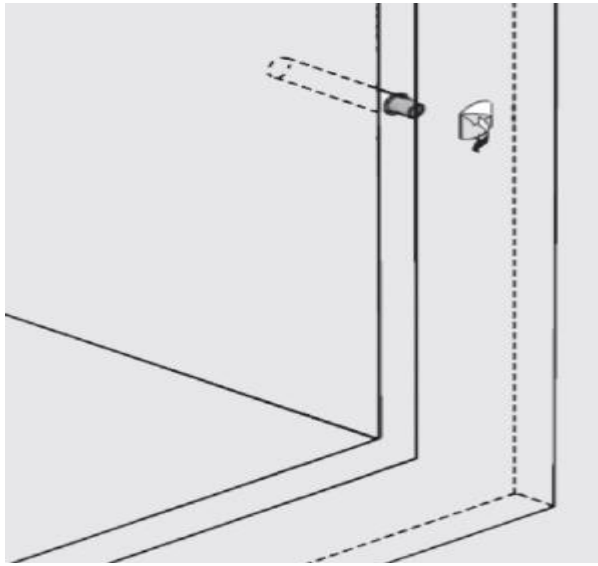

3 – Прикрепить металлическую планку для магнита на дверь

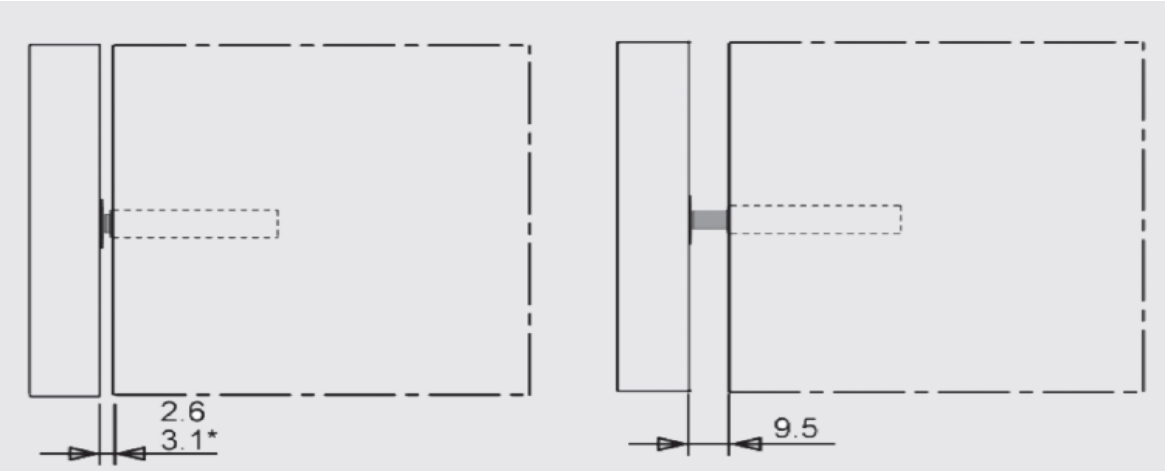

Внутренний Адаптеры Для Корпусов

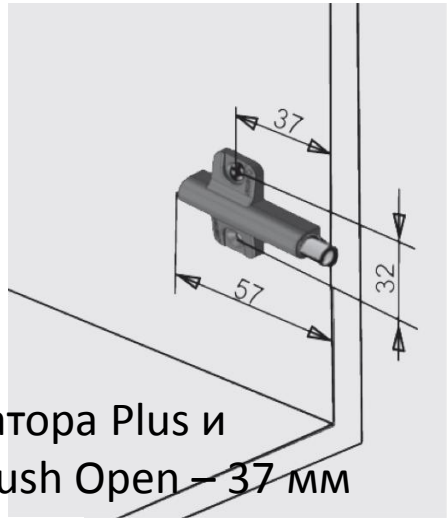

Адаптер для Амортизатора Plus и короткого толкателя Push Open – 37 мм

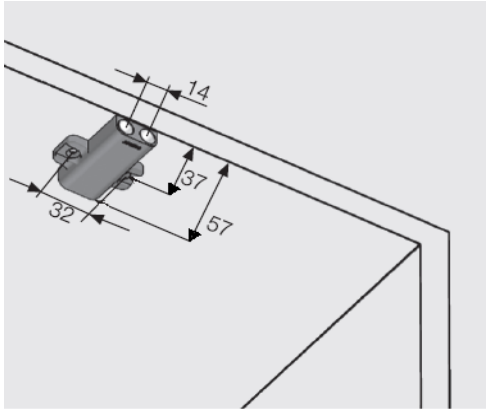

Двойной Адаптер для Амортизатора Plus и короткого толкателя Push Open – 37 мм

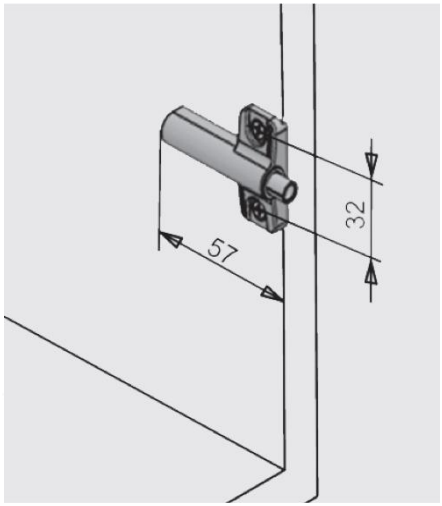

Лицевой Адаптер для Амортизатора Plus и короткого толкателя Push Open

Двойной Лицевой Адаптер для Амортизатора Plus и короткого толкателя Push Open Short

samet®

лучший способ изготовить хорошую мебель...

Внутренний Адаптер Push Open Для Корпусов

- Регулируемая дистанция -1.5 мм, +4
- Скрытые винты установки
- Упаковка 50 шт.

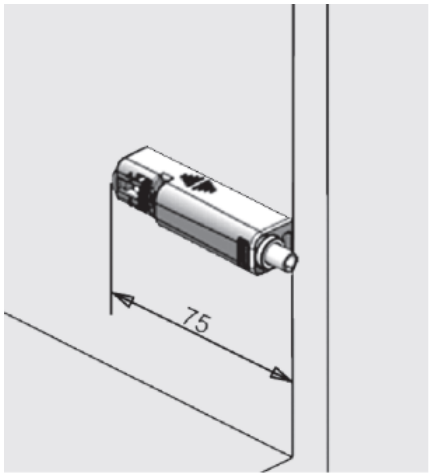

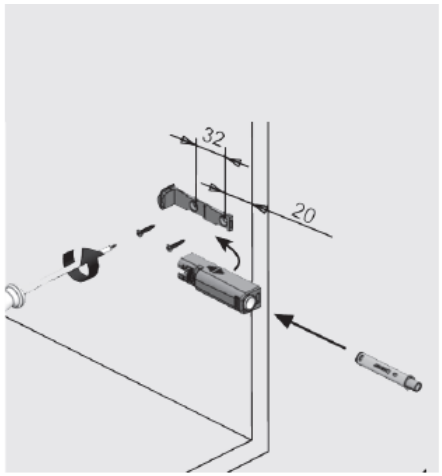

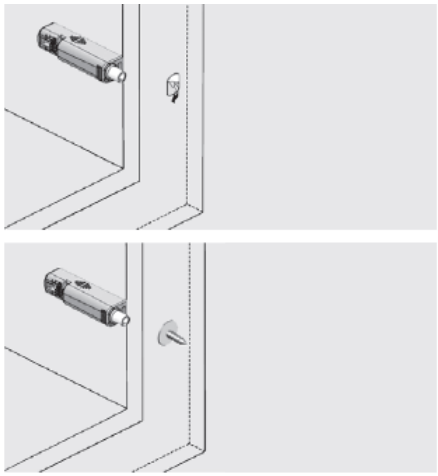

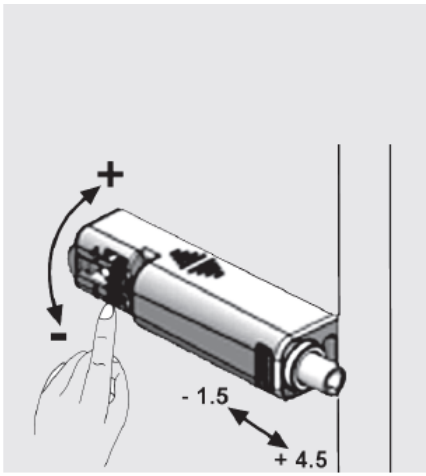

samet®

лучший способ изготовить хорошую мебель...

Длинный Толкатель PUSH OPEN

- Применяется только с петлями без пружины.
- Регулируемый на 4 мм
- Легко устанавливается со сверлением отверстие Ø10 на лицевой стороне корпуса
- Можно установить на корпус с адаптером.

samet®

лучший способ изготовить хорошую мебель...

Установка Длинного Толкателя PUSH OPEN

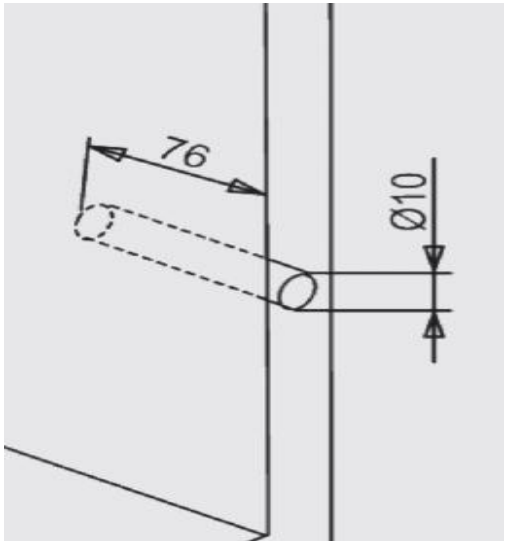

1 – Сверлить отверстие Ø10 x 76

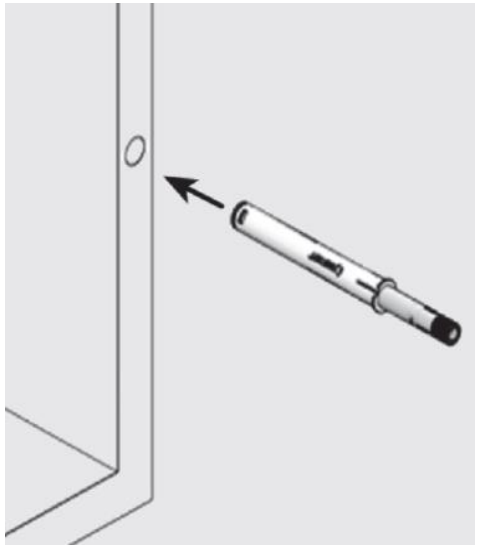

2 – Установить Push Open в отверстие.

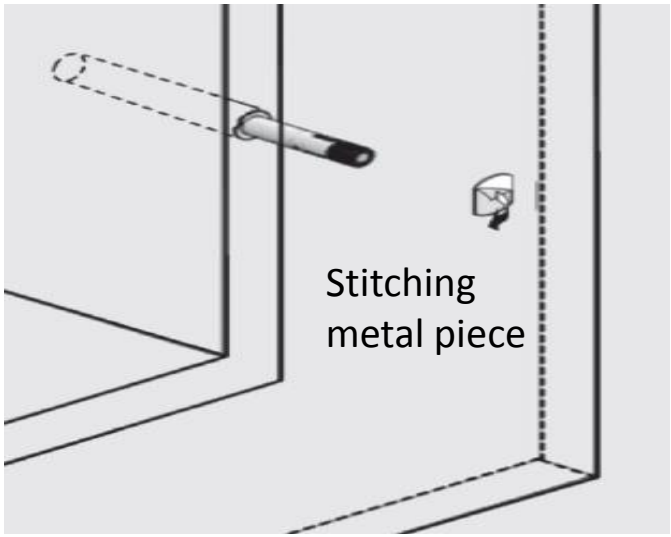

3 – Прикрепить металлическую планку для магнита на дверь

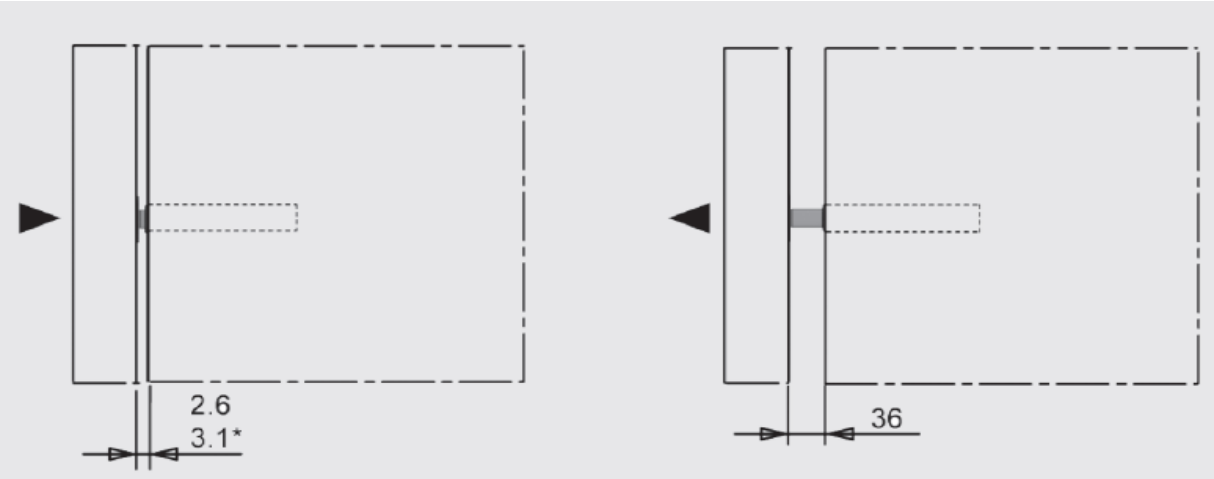

Внутренний Адаптеры Для Корпусов

- Адаптер для длинного толкателя push open
- Скрытые винты установки
- Упаковка 50 шт.

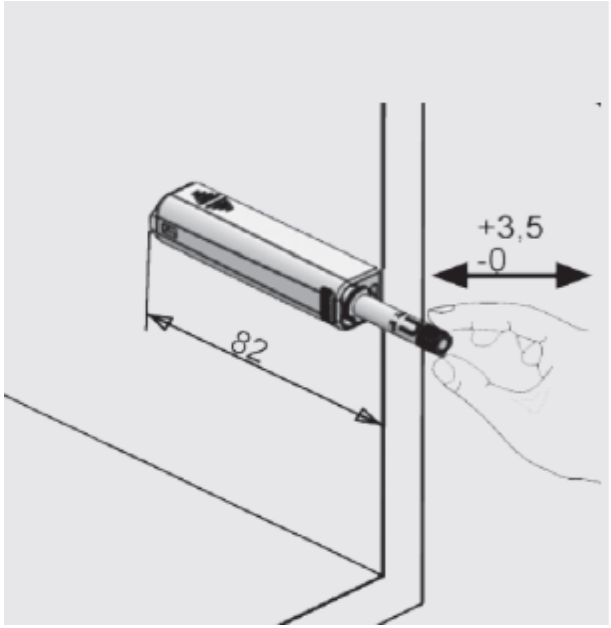

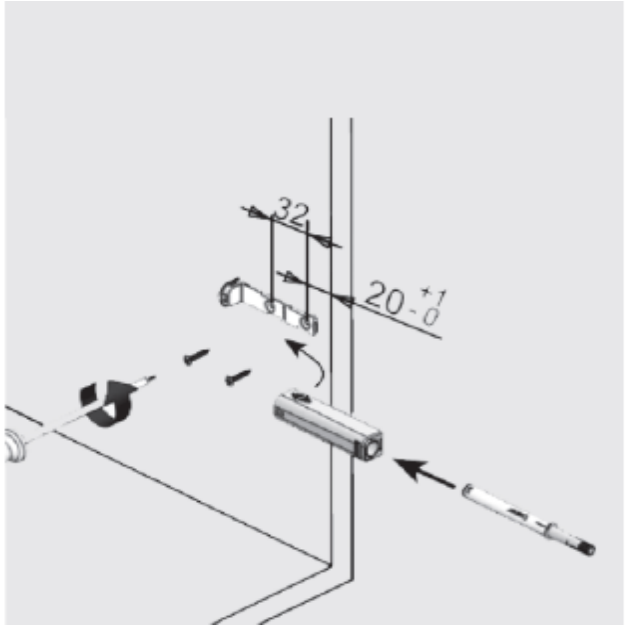

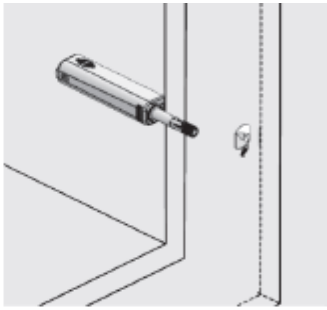

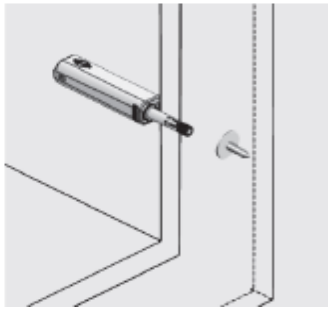

samet®

лучший способ изготовить хорошую мебель...

4- Петли STAR MINI

- Петли Star Mini с Изгибами 0-9-18 мм
- Петли Star Mini 15°
- Петли Star Mini 90°

4- Петли STAR MINI

ТЕХНИЧЕСКИЕ ХАРАКТЕРИСТИКИ	
Угол открывание	110^0
Диаметр чашки	26 мм
Глубина чашки	10.2 мм
Материал петли	Сталь
Материал чашки	Сталь
Изгиб	0-9-18 мм
Покрытие	Никель
Упаковка	500 шт.

samet®

лучший способ изготовить хорошую мебель...

Изгибы Петли STAR MINI

Накладные Петли **0 мм.**

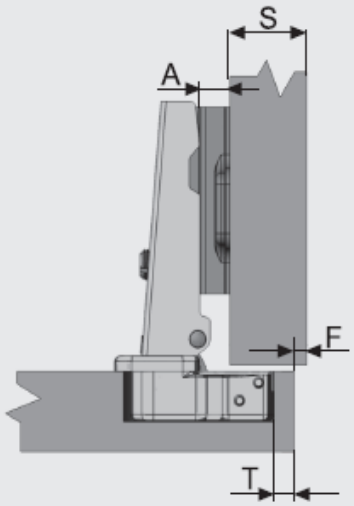

Формула:: A=15+F+T−S

Полунакладные Петли **9 мм.**

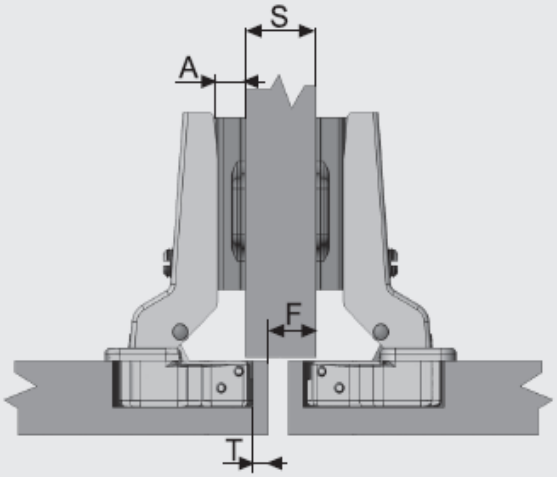

Формула: A=6+F+T−S

Вкладные Петли **18 мм.**

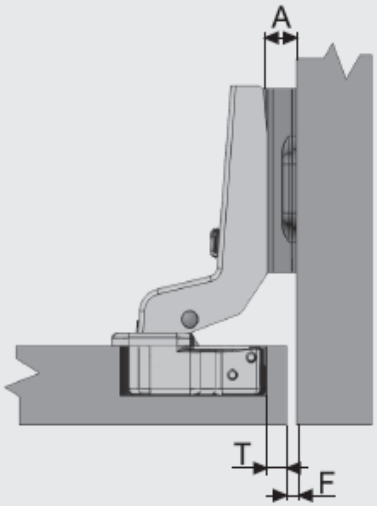

Формула: A=F+T-3

samet®

лучший способ изготовить хорошую мебель...

Расчетная Таблица Петли STAR MINI

Накладные Петли							0 мм.
S	Толщина Боковой стенки	18			16		
A	Высота ответной планки	2	2	3	3	3	4
F	Фуга	2	1	3	1	0	2
T	Расстояние До Чашки	3	4	3	3	4	3

Полунакладные Петли							9 мм.
S	Толщина Боковой стенки	18			16		
A	Высота ответной планки	2	2	3	3	4	4
F	Фуга	11	10	12	10	11	10
T	Расстояние До Чашки	3	4	3	3	3	4

Вкладные Петли							18 мм.
A	Высота ответной планки	2	3	3			
F	Фуга	2	3	2			
T	Расстояние До Чашки	3	3	4			

samet®

лучший способ изготовить хорошую мебель...

Диаметр Чашки Петли STAR MINI

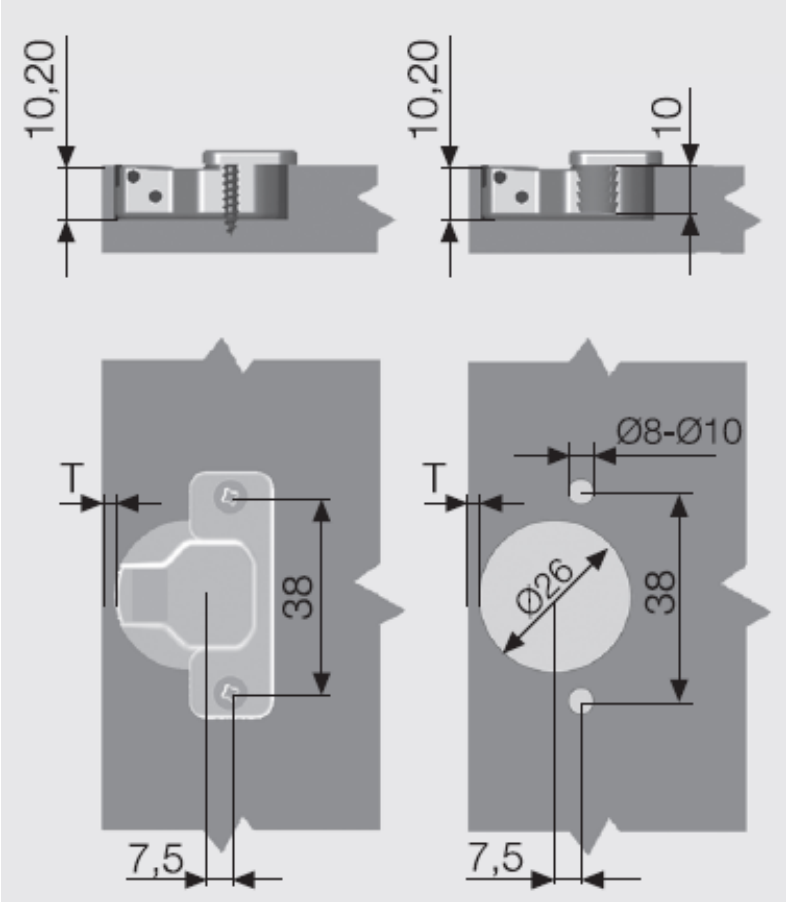

samet®

лучший способ изготовить хорошую мебель...

Петли STAR MINI 15°

ТЕХНИЧЕСКИЕ ХАРАКТЕРИСТИКИ	
Угол открывание	110^0
Диаметр чашки	26 мм
Глубина чашки	10.2 мм
Материал петли	Цамак
Материал чашки	Сталь
Изгиб	0-9-18 мм
Покрытие	Никель
Упаковка	500 шт.

samet®

лучший способ изготовить хорошую мебель...

Установка Петли STAR MINI 15°

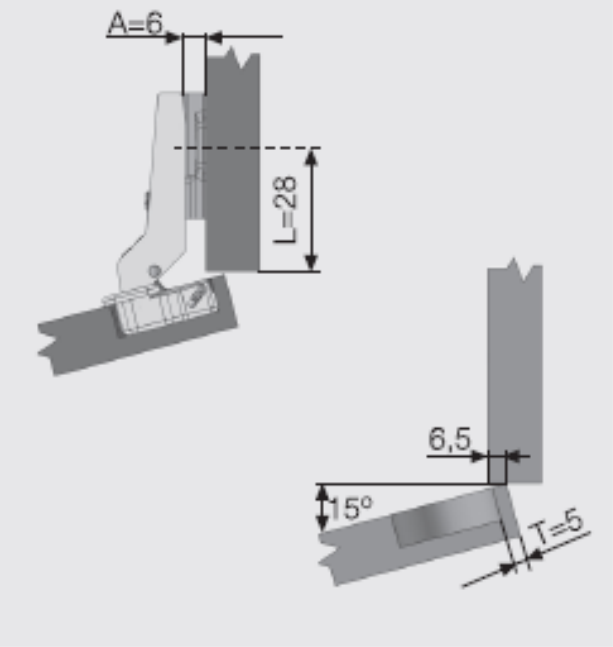

T	L	A
5	28	6

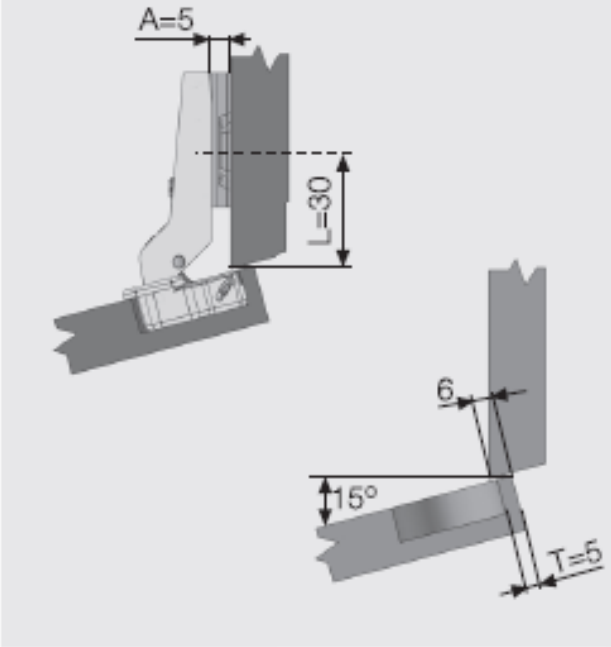

T	L	A
5	30	5

samet®

лучший способ изготовить хорошую мебель...

Петли STAR Mini 90°

ТЕХНИЧЕСКИЕ ХАРАКТЕРИСТИКИ	
Угол открывание	110^0
Диаметр чашки	26 мм
Глубина чашки	10.2 мм
Материал петли	Цамак
Материал чашки	Сталь
Изгиб	0-9-18 мм
Покрытие	Никель
Упаковка	500 шт.

samet®

лучший способ изготовить хорошую мебель...

Установка STAR MINI 90°

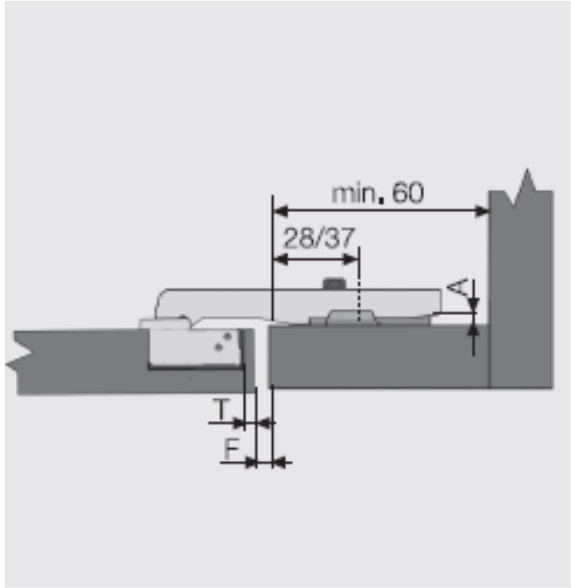

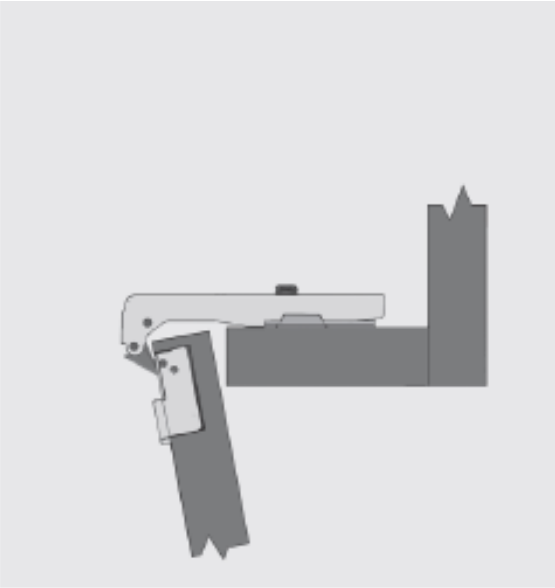

A	T	F
4	5	2

samet®

лучший способ изготовить хорошую мебель...

Ответная Планка Петли Star Mini

Обычная Ответная Планка

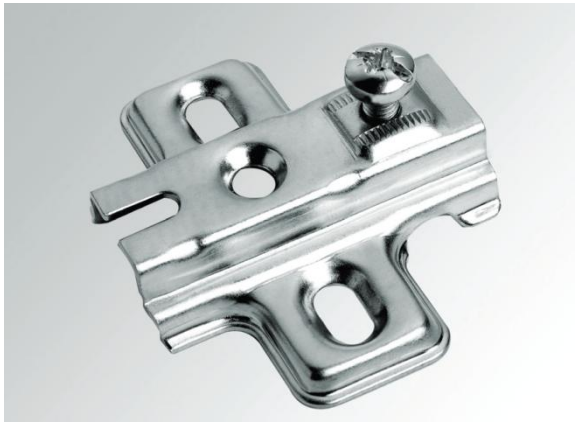

- Материал: Сталь
- Покрытие: Никель
- Регулируемый в вертикальной направление
- Упаковка: 500 шт.
- Можно установить с Саморезом, Ø5,Ø8-Ø10 Дюбелем и Евровинтом.
- Имеется толщины 2,3,4,5 и 6 мм

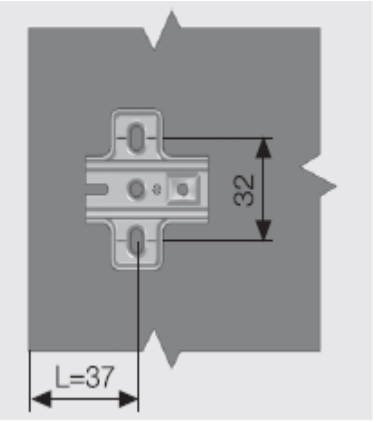

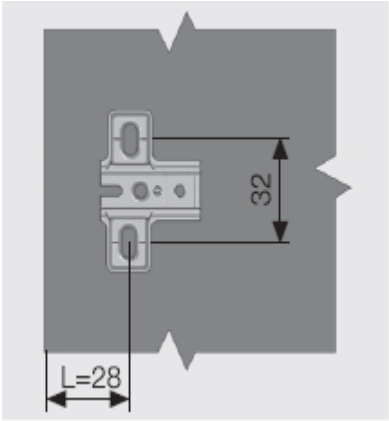

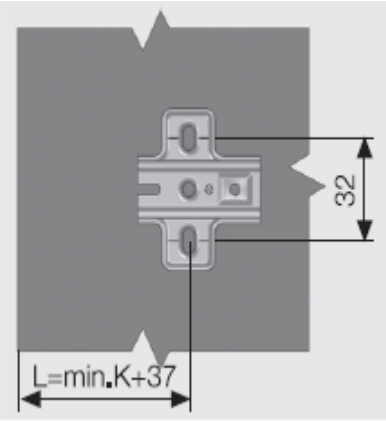

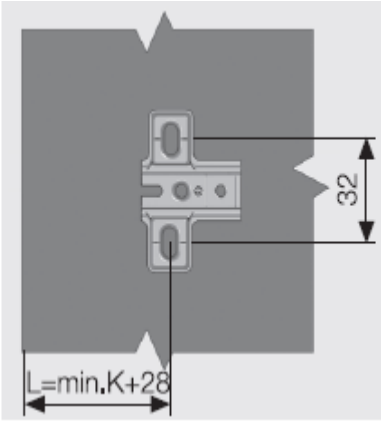

- Для накладных дверей дистанция 37 мм или 28 мм
- Для вкладных дверей толщина двери должны быть добавлены

samet®

лучший способ изготовить хорошую мебель...

Установка Петли STAR MINI

1- Регулировочный винт поместить в канал ответной планки

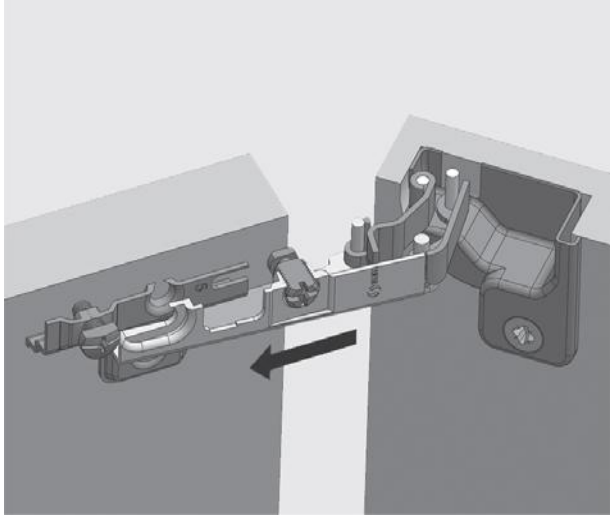

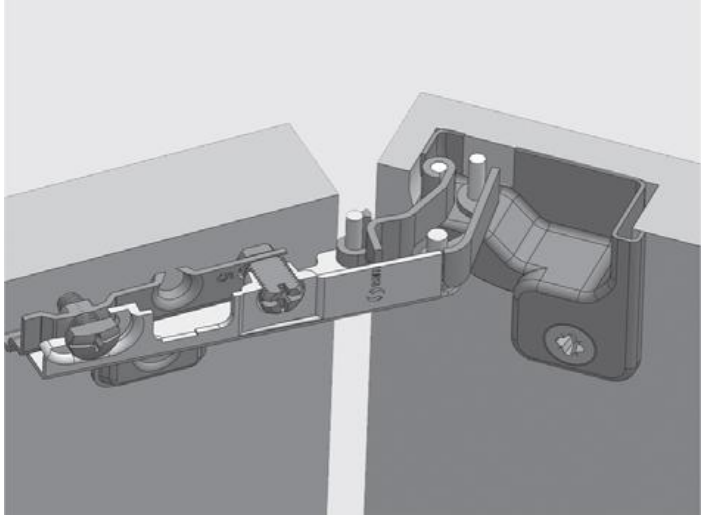

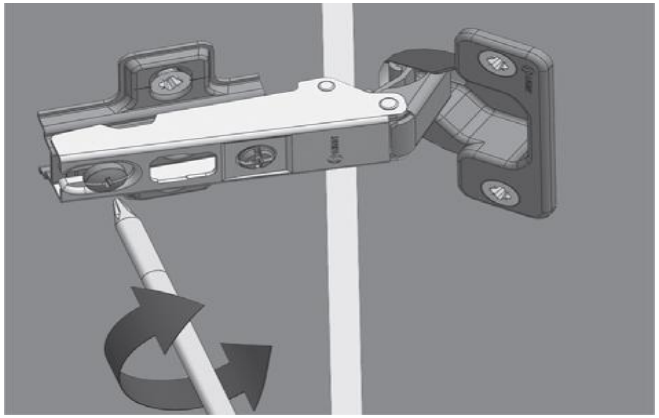

3- Закрепить винт фиксирование

samet®

лучший способ изготовить хорошую мебель...

5- Петли MEGA

ТЕХНИЧЕСКИЕ ХАРАКТЕРИСТИКИ	
Угол открывание	95^0
Диаметр чашки	35 мм
Глубина чашки	12.5 мм
Материал петли	Сталь
Материал чашки	Сталь
Изгиб	0-10 мм
Покрытие	Никель
Упаковка	250-500 шт.

samet®

лучший способ изготовить хорошую мебель...

Изгибы Петли MEGA

Накладные Петли **0 мм.**

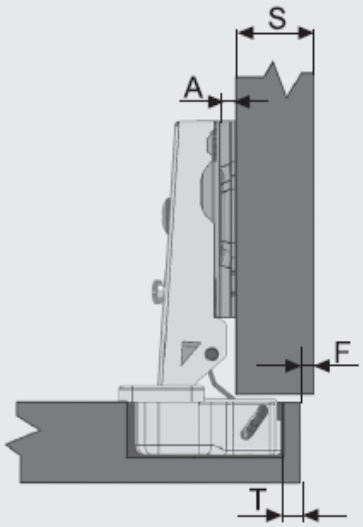

Формула: A=18+F+T-S

Полунакладные Петли **10 мм.**

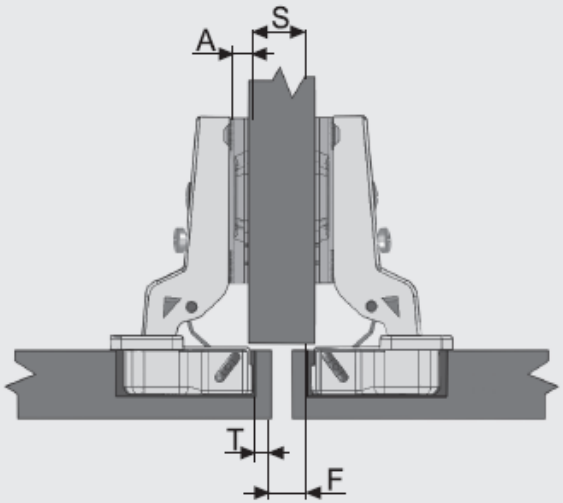

Формула: A=8+F+T-S

Полунакладные Петли **10 мм.**

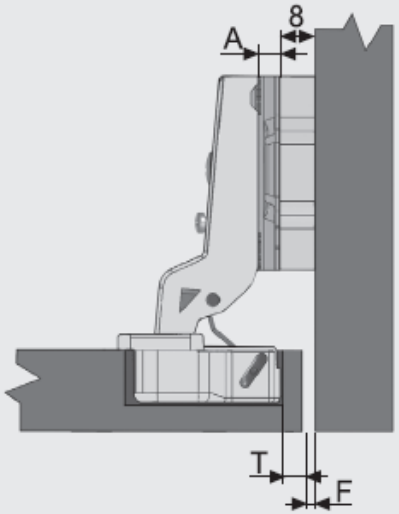

Формула: A=8+F+T

samet®

лучший способ изготовить хорошую мебель...

Расчетная Таблица Петли MEGA

Накладные Петли							0 мм.
S	Толщина Боковой стенки	18			16		
A	Высота ответной планки	5	5	7	7	7	7
F	Фуга	0	1	2	2	0	1
T	Расстояние До Чашки	5	4	5	3	5	4

Полунакладные Петли							10 мм.
S	Толщина Боковой стенки	18			16		
A	Высота ответной планки	5	5	5	5	5	5
F	Фуга	10	11	12	9	10	8
T	Расстояние До Чашки	5	4	3	4	3	5

Полунакладные Петли							10 мм.
A	Высота ответной планки	5 + (8)	7 + (8)	-			
F	Фуга	1	2	-			
T	Расстояние До Чашки	4	5	-			

samet®

лучший способ изготовить хорошую мебель...

Диаметр Чашки Петли MEGA

Чашка “45мм.”

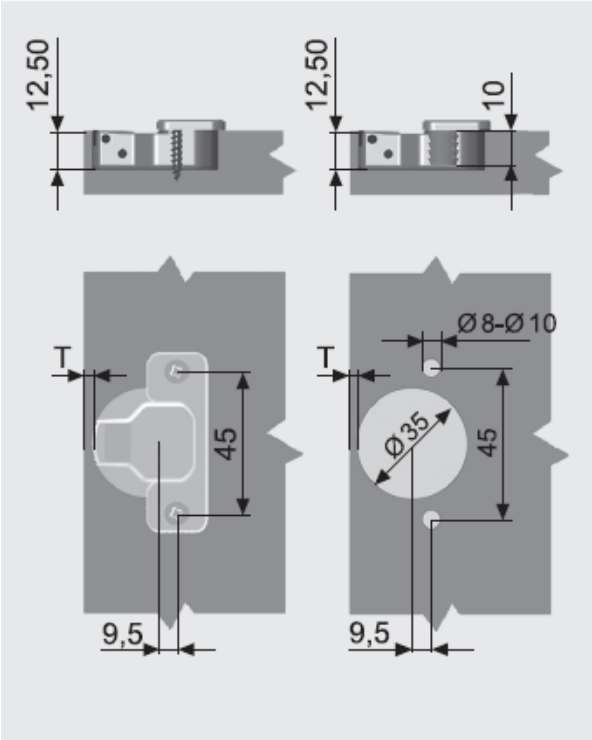

Чашка “48мм.”

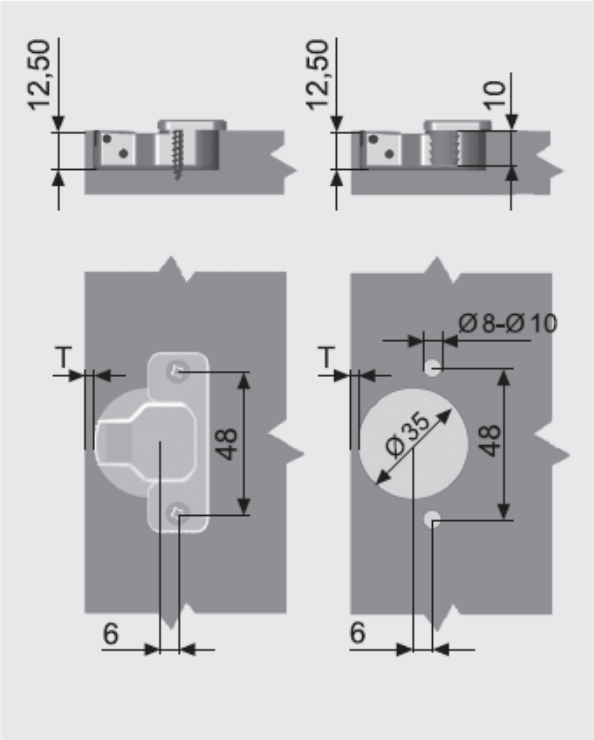

Чашка “52мм.”

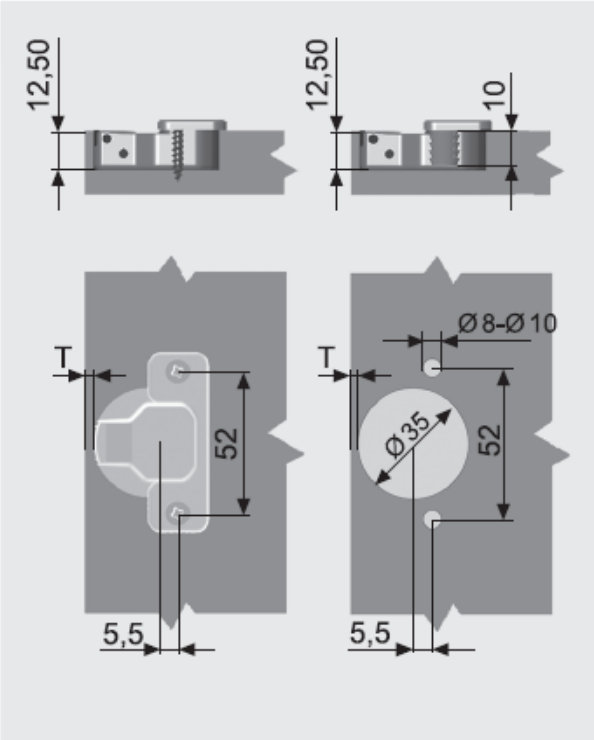

samet®

лучший способ изготовить хорошую мебель...

Ответные Планки Петли Mega

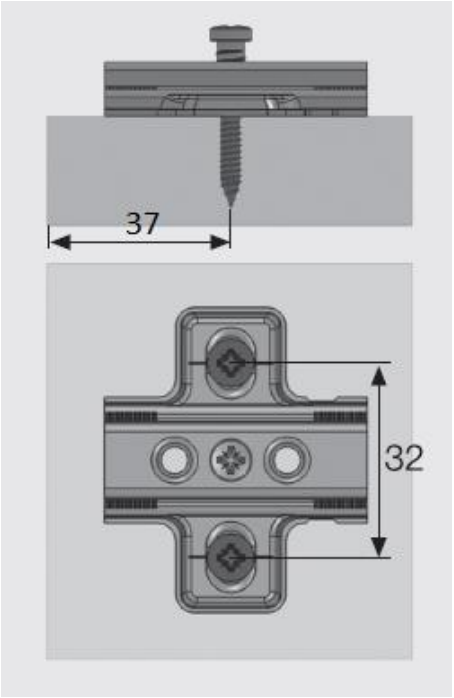

- Материал: Сталь
- Покрытие: Никель
- Регулируемый в вертикальной направление
- Упаковка: 500 и 250 шт.
- Можно установить с Саморезом и Евровинтом.
- Имеется толщины 5 и 7 мм.

samet®

лучший способ изготовить хорошую мебель...

Подкладки Под Петли Mega

8 мм пластиковая подкладка

samet®

лучший способ изготовить хорошую мебель...

6- Петли ГЕРКУЛЕС

ТЕХНИЧЕСКИЕ ХАРАКТЕРИСТИКИ	
Угол открывание	95^0
Диаметр чашки	35 мм
Глубина чашки	12.5 мм
Материал петли	Сталь
Материал чашки	Сталь
Изгиб	0-10 мм
Покрытие	Никель - Цинк
Максимум Т	5 мм
Упаковка	250-500 шт.

samet®

лучший способ изготовить хорошую мебель...

Изгибы Петли ГЕРКУЛЕС

Накладные Петли **0 мм.**

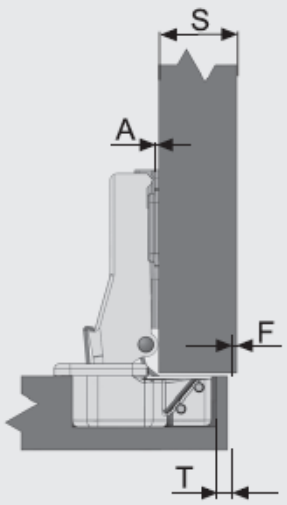

Формула: A=15+F+T-S

Полунакладные Петли **12 мм.**

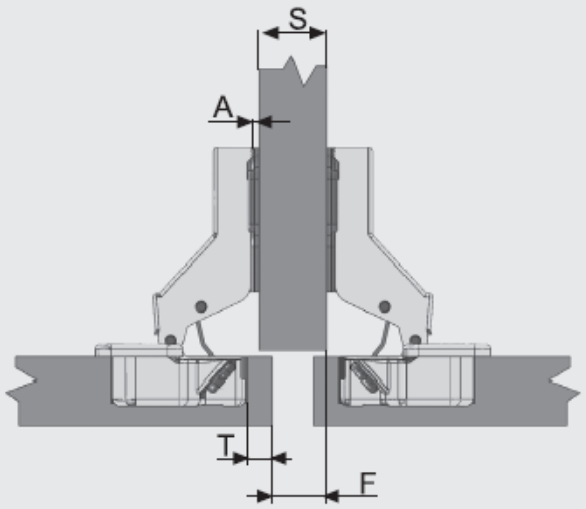

Формула: A=3+F+T-S

Полунакладные Петли **12 мм.**

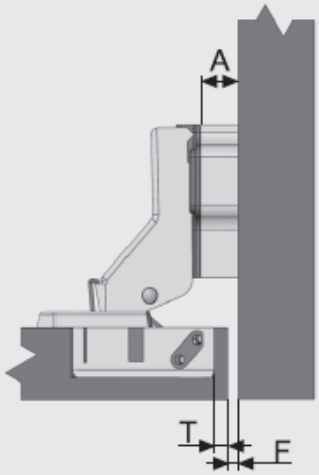

Формула: A=3+F+T

samet®

лучший способ изготовить хорошую мебель...

Расчетная Таблица Петли ГЕРКУЛЕС

Накладные Петли							0 мм.
S	Толщина Боковой стенки	18			16		
A	Высота ответной планки	2	2	5	5	5	5
F	Фуга	0	1	2	0	1	2
T	Расстояние До Чашки	5	6	4	6	5	4

Полунакладные Петли							12 мм.
S	Толщина Боковой стенки	18			16		
A	Высота ответной планки	2			2		
F	Фуга	11			9		
T	Расстояние До Чашки	6			6		

Полунакладные Петли							12 мм.
A	Высота ответной планки	8 2+(6)	8 2+(6)				
F	Фуга	1	2				
T	Расстояние До Чашки	4	3				

samet®

лучший способ изготовить хорошую мебель...

Диаметр Чашки Петли ГЕРКУЛЕС

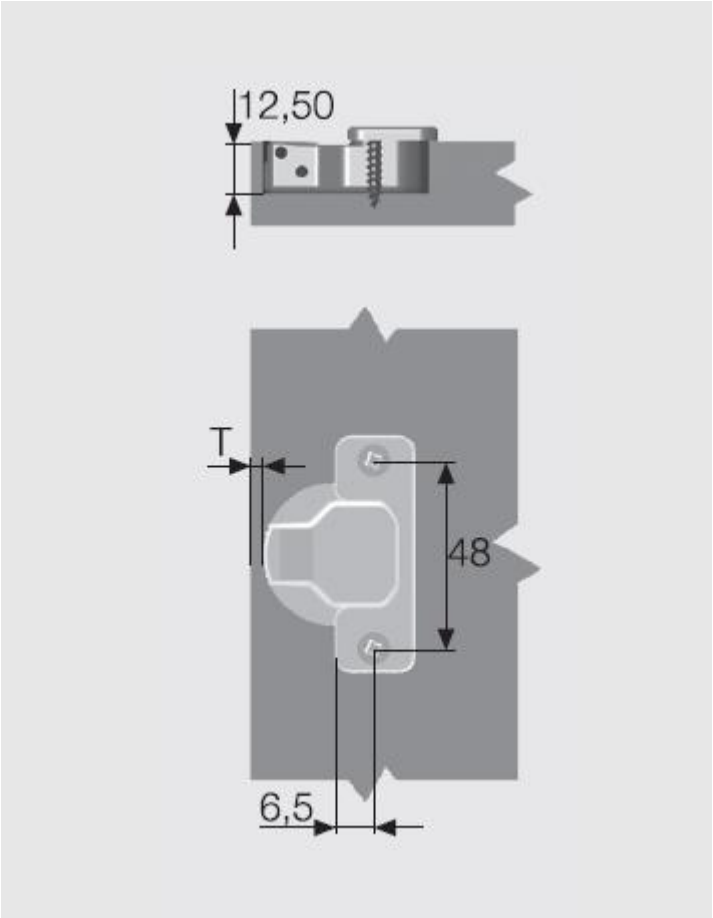

Рекомендуемые Шурупы	
СаморезØ3,5x16	

samet®

лучший способ изготовить хорошую мебель...

Ответные Планки Петли ГЕРКУЛЕС

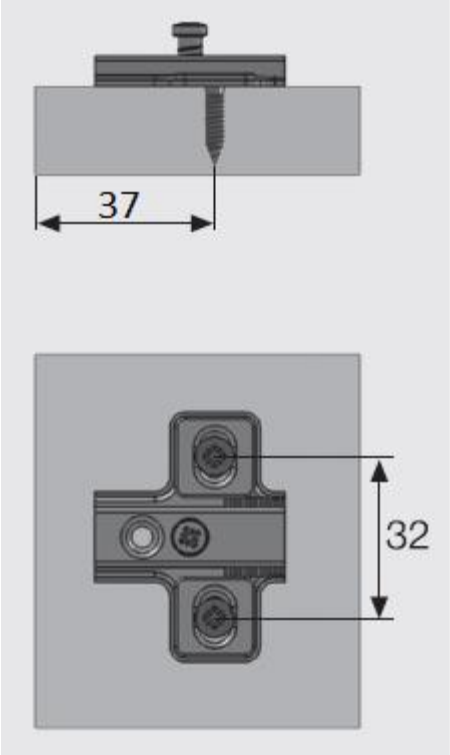

- Материал: Сталь
- Покрытие: Никель
- Регулируемый в вертикальной направление
- Упаковка : 500 и 250 шт.
- Можно установить с Саморезом и Евровинтом.
- Имеется толщины 2 и 5 мм.

samet®

лучший способ изготовить хорошую мебель...

Подкладки Под Петли ГЕРКУЛЕС

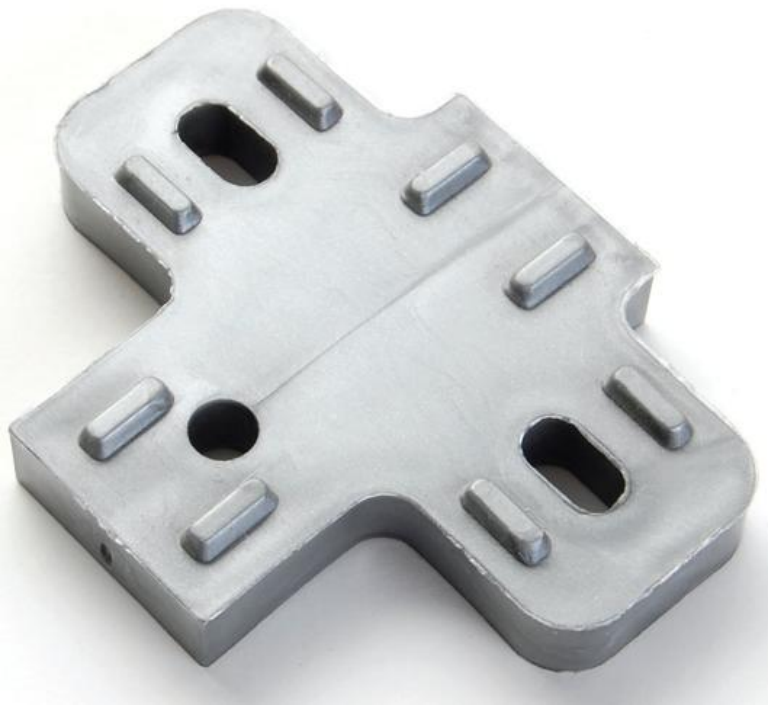

6 мм пластиковая подкладка

samet®

лучший способ изготовить хорошую мебель...

Петли Для Стеклянных Дверей

1-Петли STAR MINI для стеклянных дверей 2 -Петли со сверлением для стеклянных дверей

3-Петли без сверление для стеклянных дверей

samet®

лучший способ изготовить хорошую мебель...

1-Петли STAR MINI Для Стеклянных Дверей

- Петли Star Mini для стеклянных дверей с изгибами 0-9-18 мм.
- Петли Star Mini для угловых открываний (15° и 90°) стеклянных дверей

Петли STAR MINI Для Стеклянных Дверей

ТЕХНИЧЕСКИЕ ХАРАКТЕРИСТИКИ	
Угол открывание	110^0
Диаметр чашки	26 мм
Материал петли	Сталь
Материал чашки	Пластик
Изгиб	0-9-18 мм
Толщина стекла	4-7 мм
Покрытие	Никель
Упаковка	500 шт.

Диаметр Чашки

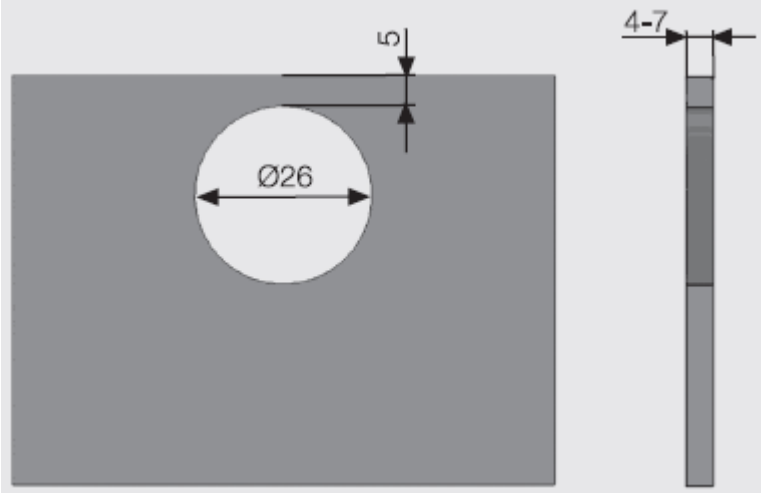

samet®

лучший способ изготовить хорошую мебель...

Заглушки Петли STAR MINI

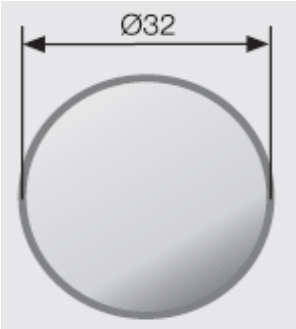

Заглушка Круглой Формой

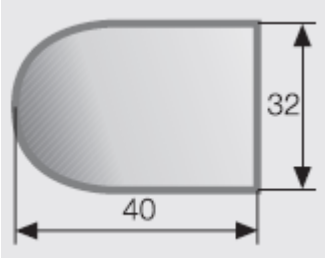

Заглушка Формой «D»

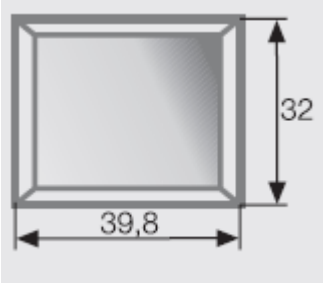

Заглушка Прямоугольной Формой

<u>Отделка</u>

- Яркая Хромовая– Покрытия
- Матовая Никелевая – Покрытия
- Черная
- Окраска Металл. Серая
- Окраска Матовая Никелевая
- Окраска Золотая
- Окраска Матовая Золотая
- Окраска Вишневая

samet®

лучший способ изготовить хорошую мебель...

Изгибы Петли STAR MINI

Накладные Петли

0 mm.

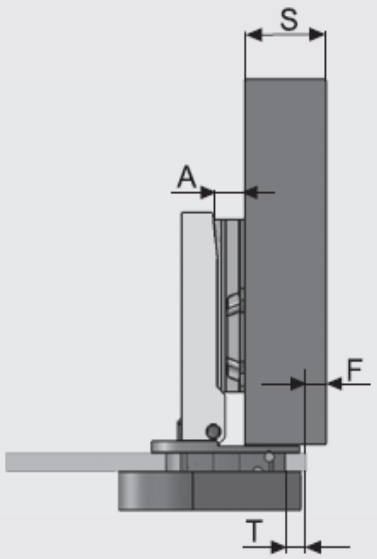

Формула: A=15+F+T-S

Полунакладные Петли

9 mm.

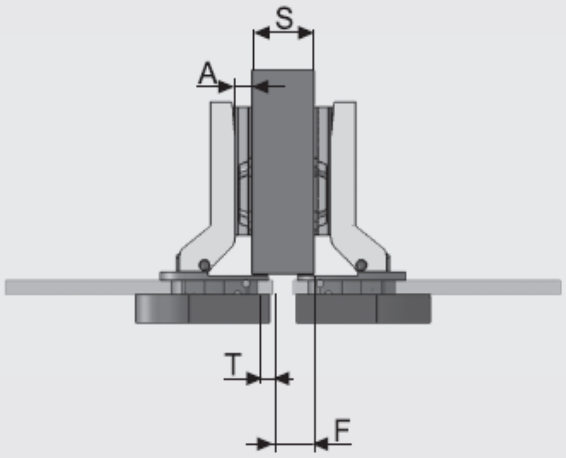

Формула: A=6+F+T-S

Вкладные Петли

18 mm.

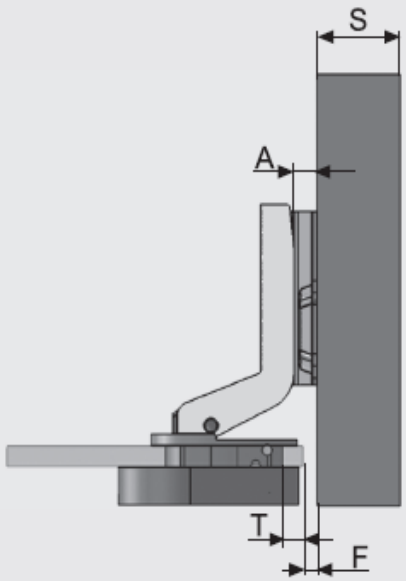

Формула: A=F+T-3

samet®

лучший способ изготовить хорошую мебель...

Расчетная Таблица STAR MINI

Перечень Артикулов							0 mm.
S	Толщина Боковой стенки	18			16		
A	Высота ответной планки	2	3	4	4	5	6
F	Фуга	0	1	2	0	1	2
T	Расстояние До Чашки	5	5	5	5	5	5

Перечень Артикулов							9 mm.
S	Толщина Боковой стенки	18			16		
A	Высота ответной планки	3	4	5	4	5	6
F	Фуга	10	11	12	9	10	11
T	Расстояние До Чашки	5	5	5	5	5	5

Вкладные Петли							18 mm.
S	Толщина Боковой стенки	-			-		
A	Высота ответной планки	4	5	-	-	-	-
F	Фуга	2	3	-	-	-	-
T	Расстояние До Чашки	5	5	-	-	-	-

samet®

лучший способ изготовить хорошую мебель...

Петли STAR MINI 15°

ТЕХНИЧЕСКИЕ ХАРАКТЕРИСТИКИ	
Угол открывание	110^0
Диаметр чашки	26 мм
Материал петли	Цамак
Материал чашки	Пластик
Изгиб	-
Толщина стекла	4-7 мм
Покрытие	Никель
Упаковка	500 шт.

samet®

лучший способ изготовить хорошую мебель...

Установка Петли STAR MINI 15°

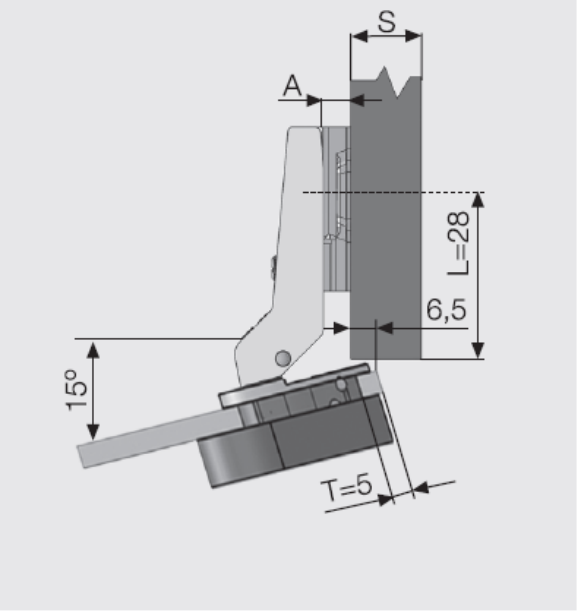

T	L	A
5	28	6

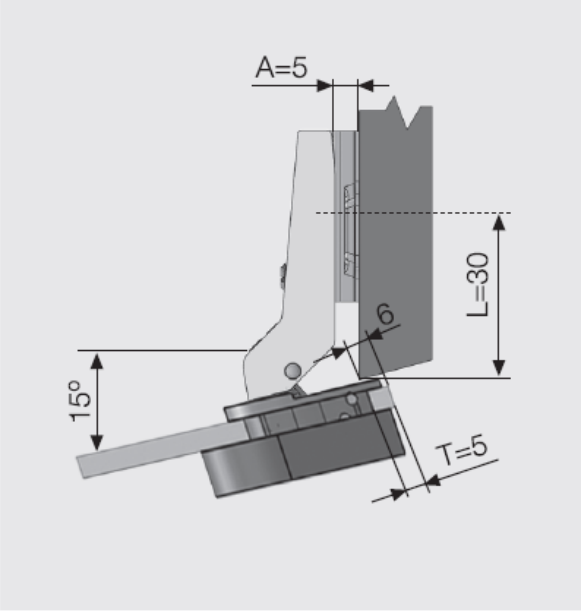

T	L	A
5	30	5

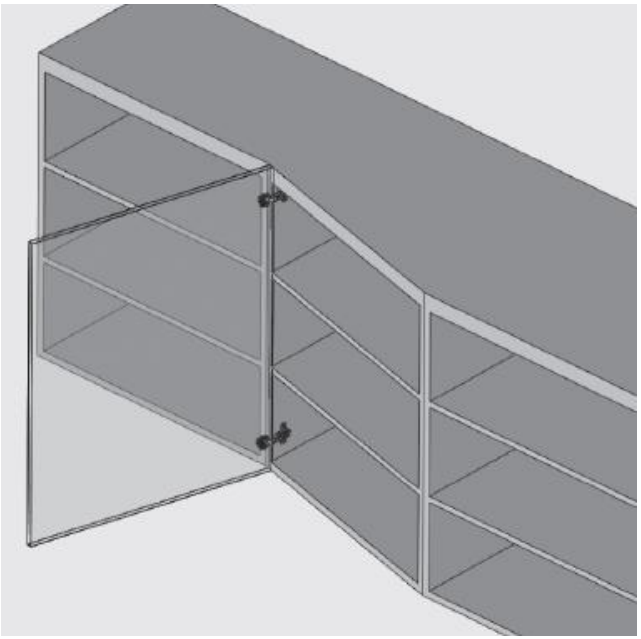

samet®

лучший способ изготовить хорошую мебель...

Петли STAR MINI 90° Для Стеклянных Дверей

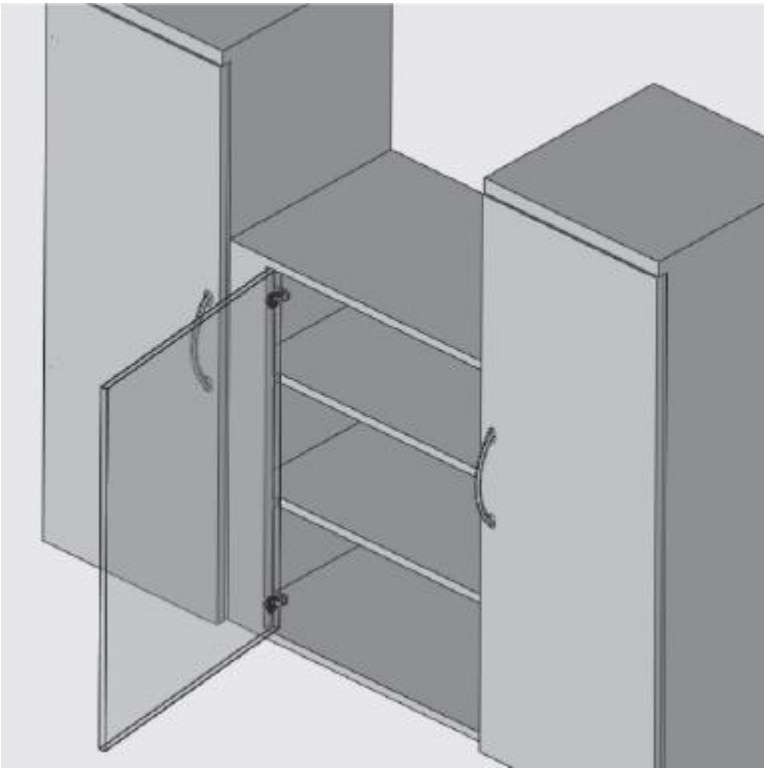

ТЕХНИЧЕСКИЕ ХАРАКТЕРИСТИКИ	
Угол открывание	110^0
Диаметр чашки	26 мм
Материал петли	Цамак
Материал чашки	Пластик
Изгиб	-
Толщина стекла	4-7 мм
Покрытие	Никель
Упаковка	500 шт.

samet®

лучший способ изготовить хорошую мебель...

Установка Петли STAR MINI 90°

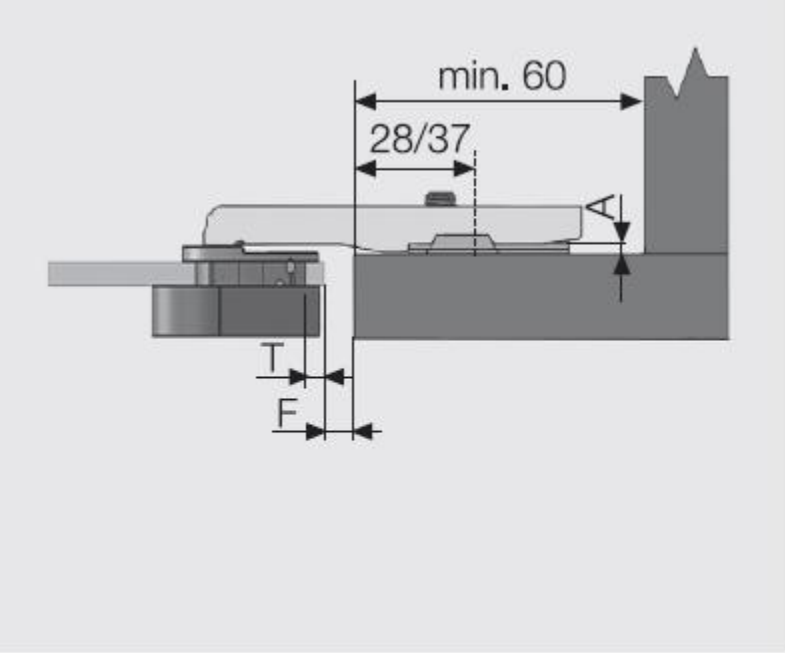

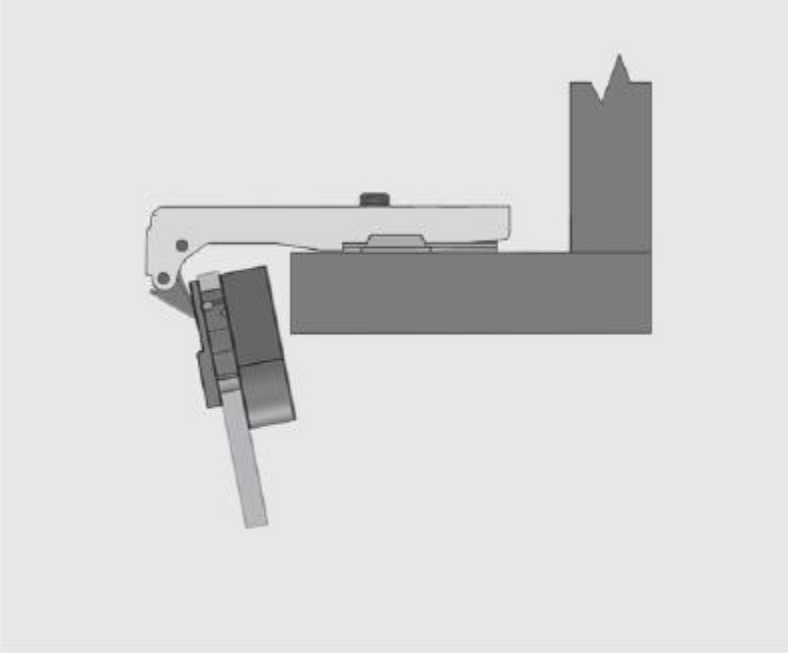

A	T	F
4	5	2

samet®

лучший способ изготовить хорошую мебель...

2- Овальные Петли Со Сверлением Для Стеклянных Дверей

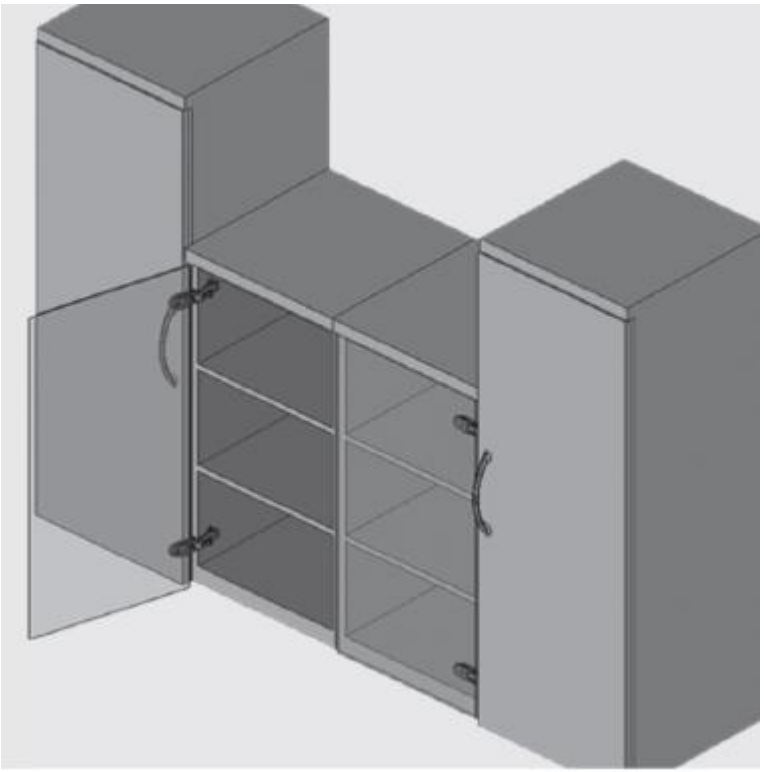

- Можно применят для накладных и вкладных дверей
- Имеется шарнирная система затягивание
- Не нуждается в использование магнита и защелки
- Имеется 3 разных цветов заглушки
  Алюминиевый, желтый и коричневый.

samet®

лучший способ изготовить хорошую мебель...

Диаметры Заглушки И Фрезеровки

Диаметры фрезеровки для петли

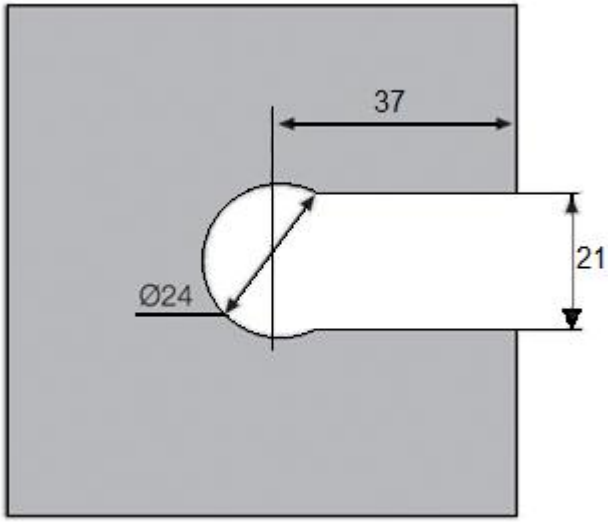

Дистанции Ответной Планки

L = 36 накладные

L = 43 вкладные

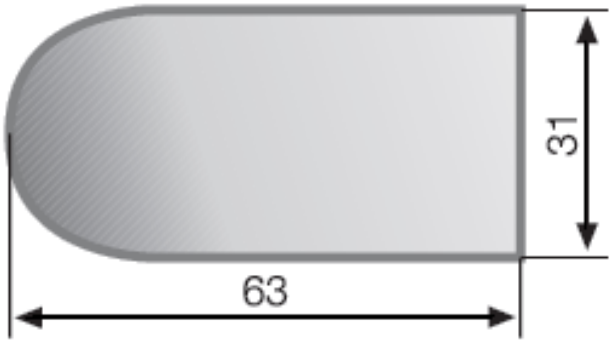

Заглушка овальной формой

samet®

лучший способ изготовить хорошую мебель...

Определение Нужной Количествы Петли

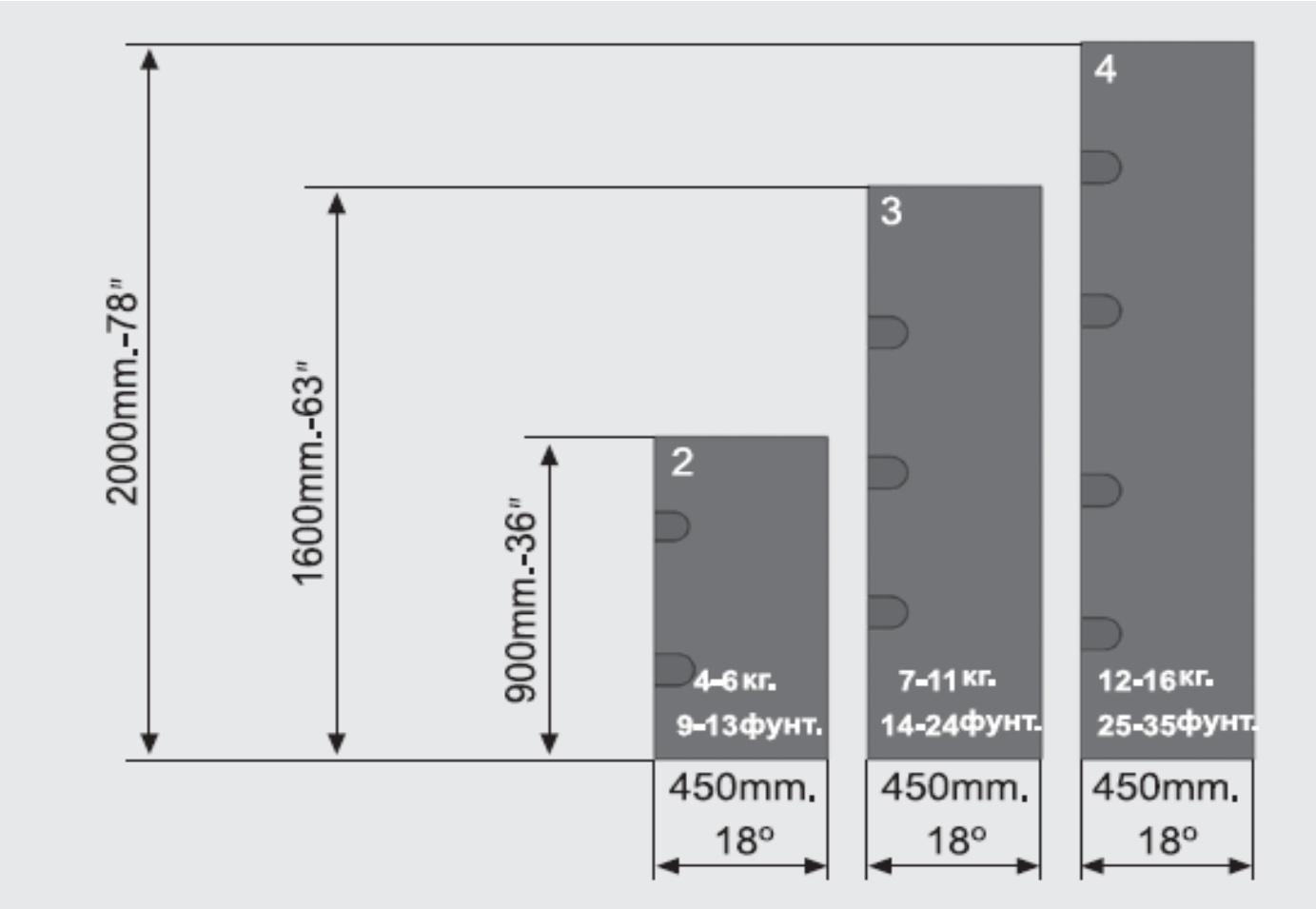

samet®

лучший способ изготовить хорошую мебель...

Ответные Планки Овальной Петли Со Сверлением

Цамак – 3 мм

Пластик – 10 мм

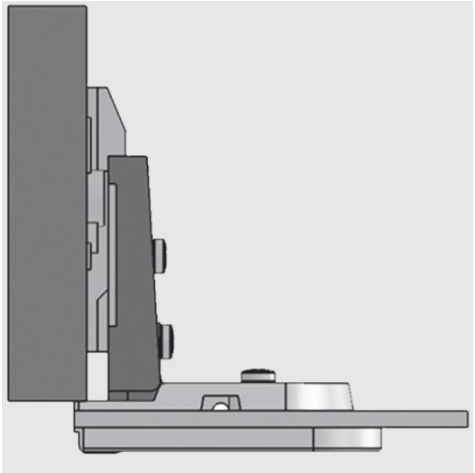

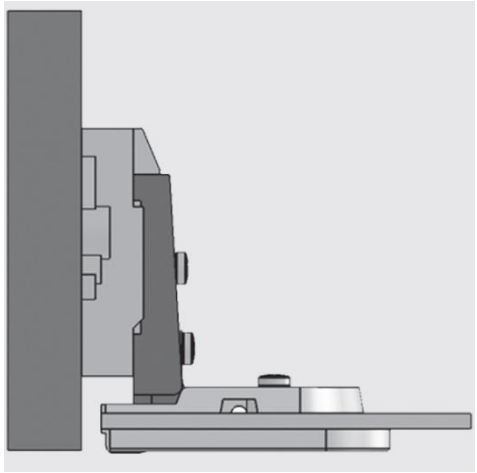

samet®

лучший способ изготовить хорошую мебель...

3- Петли С Шарнирным Затягиванием Для Стеклянных Дверей Без Сверление

- Петли С Шарнирным Затягиванием Для Стеклянных Дверей Без Сверление
- Петли Типа Maksan С Шарнирным Затягиванием Для Стеклянных Дверей Без Сверление

Петли С Шарнирным Затягиванием Для Стеклянных Дверей Без Сверление

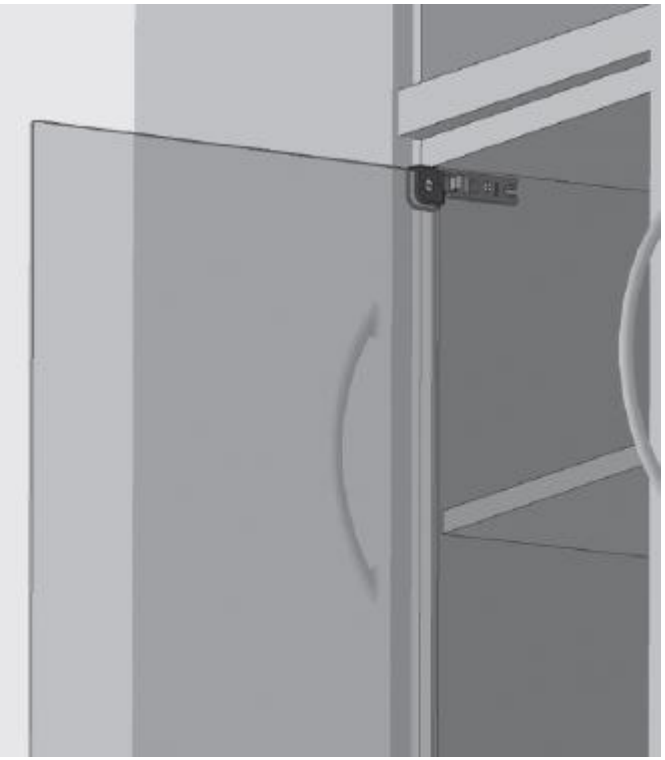

- Угол Открывание 180°
- Применяется в вкладных стеклянных дверях
- Сверление стела не требуется
- Максимум 350 мм ширина, 800 мм высота и 6 мм толщина стеклянной двери
- Имеется цвета Золотая, Темно Серая, Никелевая и Черная.

samet®

лучший способ изготовить хорошую мебель...

Петли С Шарнирным Затягиванием Для Стеклянных Дверей Без Сверление

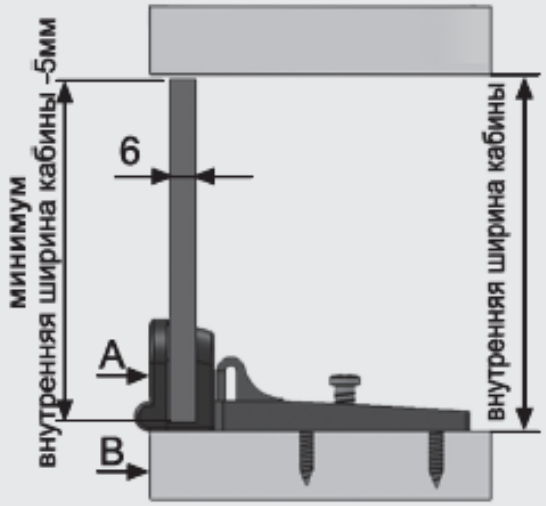

* Поверхности A и B должны быть на одном уровне.

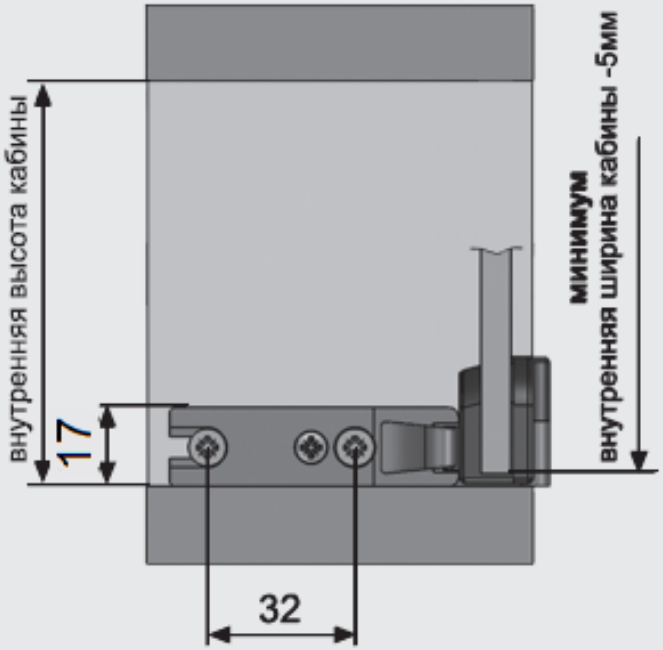

samet®

лучший способ изготовить хорошую мебель...

Петли Типа Maksan С Шарнирным Затягиванием Для Стеклянных Дверей Без Сверление

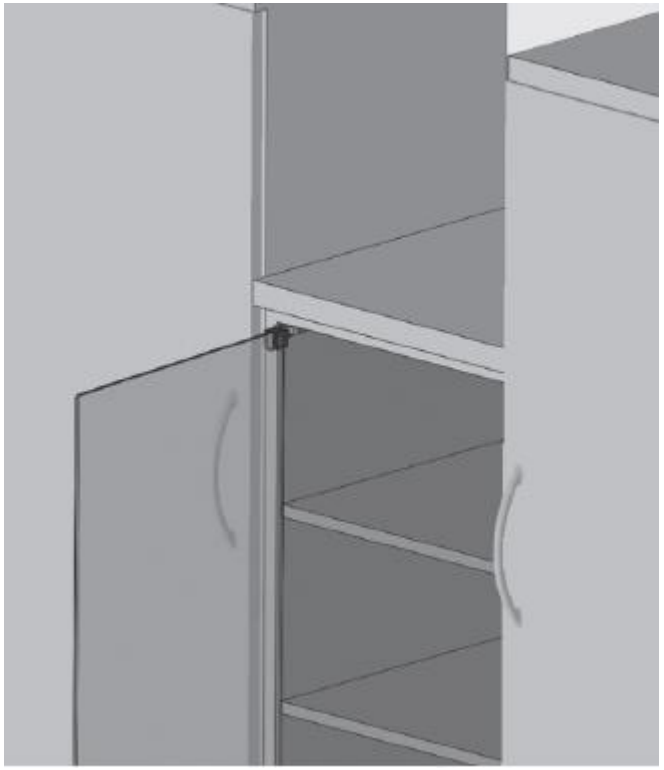

- Угол Открывание 180°
- Применяется в вкладных стеклянных дверях
- Сверление стела не требуется
- Максимум 350 мм ширина, 800 мм высота и 6 мм толщина стеклянной двери
- Имеется цвета Золотая, Темно Серая, Никелевая и Черная.

samet®

лучший способ изготовить хорошую мебель...

Петли Типа Maksan С Шарнирным Затягиванием Для Стеклянных Дверей Без Сверление

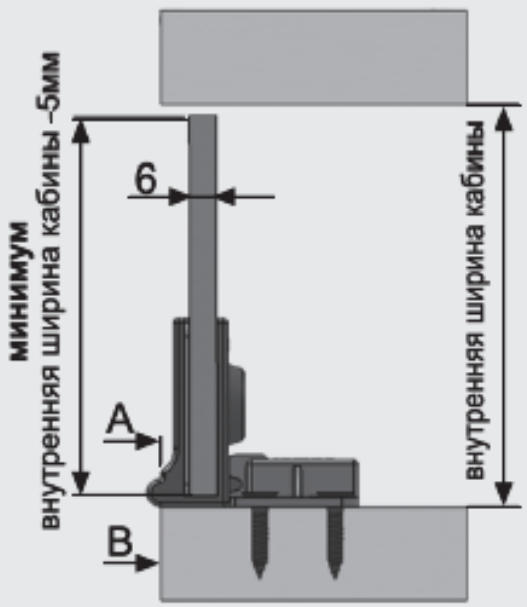

* Поверхности A и B должны быть на одном уровне.

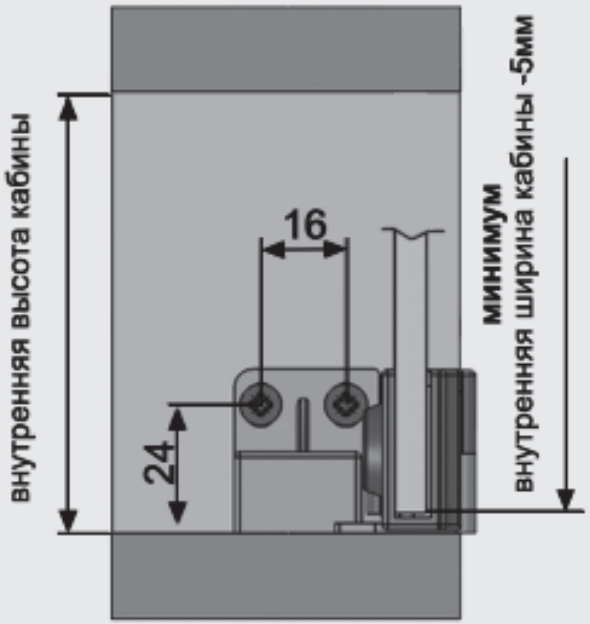

samet®

лучший способ изготовить хорошую мебель...

Алюминиевые Профиля Decofix

1240201
DECOFIX Квадратный
Алюминиевый Профиль

1240202
DECOFIX Прямоугольный
Алюминиевый Профиль

1240203
DECOFIX "D" образный
Алюминиевый Профиль

Алюминиевые Профиля Decofix

1240204
DECOFIX Стекловидный
Алюминиевый Профиль

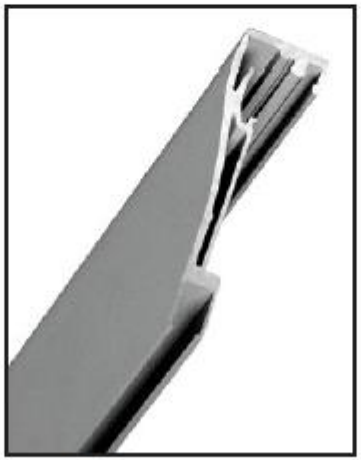

1240206
DECOFIX Волнистый
Алюминиевый Профиль

1240207
DECOFIX Угловой
Алюминиевый Профиль

Установочные Комплектующие Для Алюминиевых Профилей Decofix

1240231
DECOFIX Соединительный Уголок

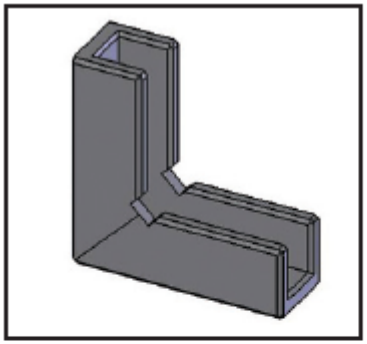

1240242
DECOFIX Пластиковый Соединительный Уголок
Для Профилей : 1240201
: 1240202
: 1240203
: 1240206
: 1240207

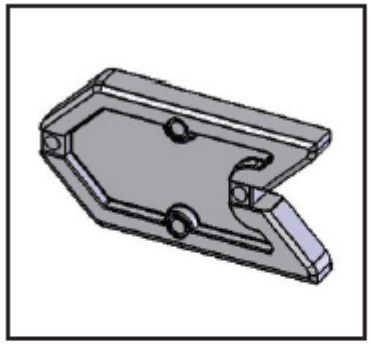

1240243
DECOFIX Пластиковый Соединительный Уголок
Для Профиля : 1240204

samet®

лучший способ изготовить хорошую мебель...

Установочные Комплектующие Для Алюминиевых Профилей Decofix

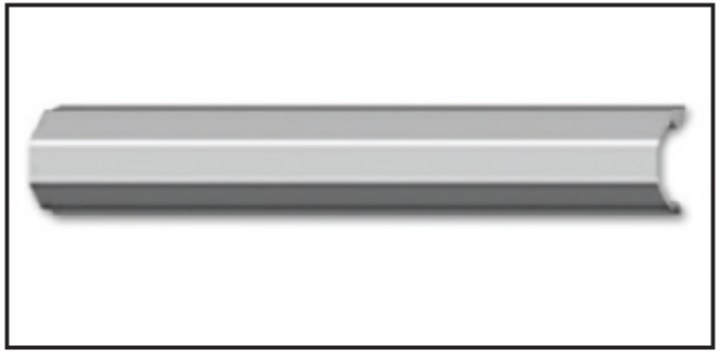

1240211
DECOFIX Декоративный Закрывающий Алюминиевый Профиль

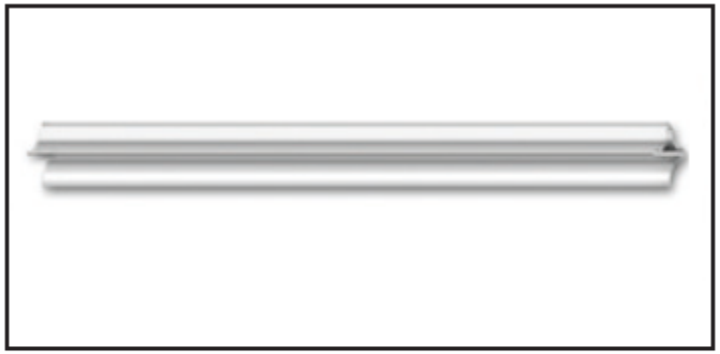

1240221
DECOFIX Уплотнитель Для Стекла

samet®

лучший способ изготовить хорошую мебель...

Установка Алюминиевых Профилей Decofix

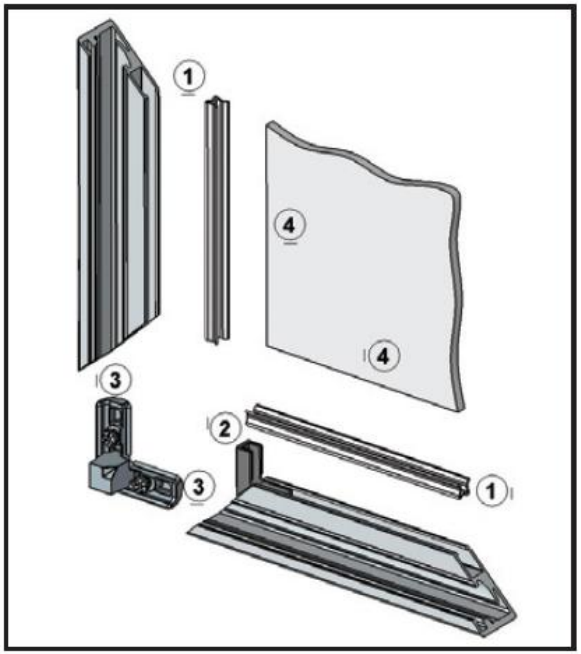

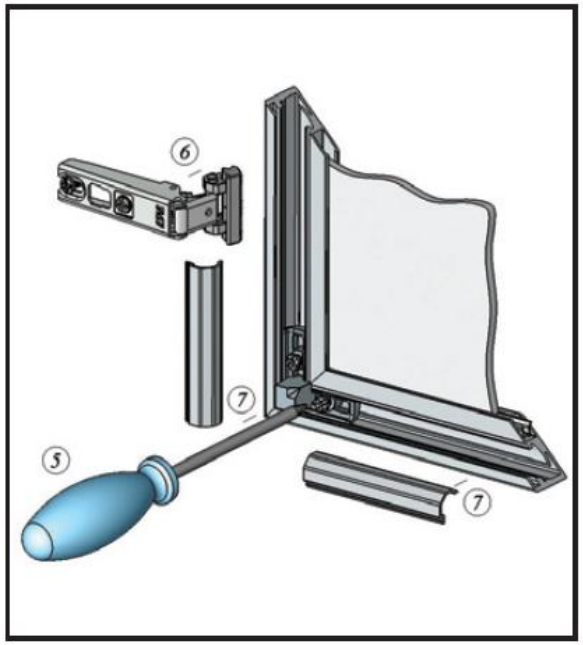

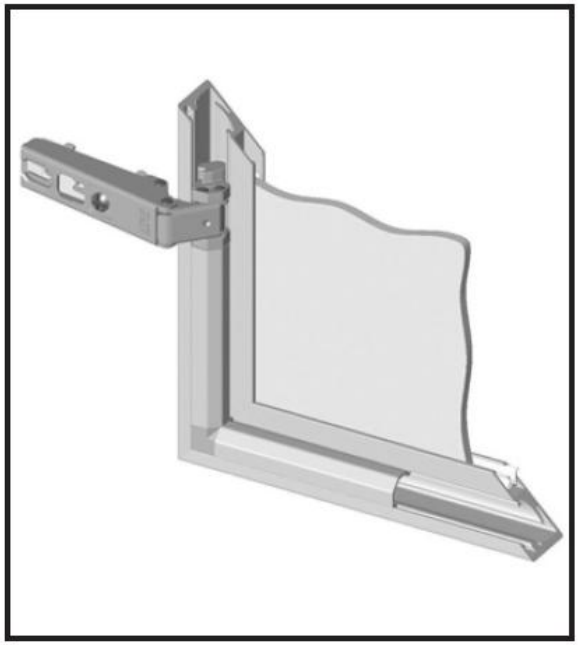

samet®

лучший способ изготовить хорошую мебель...

Петли Для Алюминиевых Профилей

Decofix Track Петли

Star/Star Track Петли для Алюминиевых Профилей (21x23мм и 21x19.3 мм)

samet®

лучший способ изготовить хорошую мебель...

1- Петли TRACK Для Алюминиевых Профилей DECOFIX

- TRACK Петли Для Алюминиевых Профилей DECOFIX с Изгибами 0-9-18 мм

- TRACK Петли Для Алюминиевых Профилей DECOFIX с Углами Открывание
  - 15°
  - 30°
  - -30°
  - 45
  - -45°
  - 90°

Петли TRACK Для Алюминиевых Профилей DECOFIX

ТЕХНИЧЕСКИЕ ХАРАКТЕРИСТИКИ	
Угол открывание	95^0
Материал петли	Сталь
Материал чашки	Цамак
Изгиб	0-9-18
Покрытие	Никель
Упаковка	250 шт.

- Установка и снятие с одним движением без отвертки.
- Можно применять только с Алюминиевыми профилями SAMET DECOFIX .

samet®

лучший способ изготовить хорошую мебель...

Изгибы Петли TRACK Для DECOFIX

Накладные Петли **0 mm.**

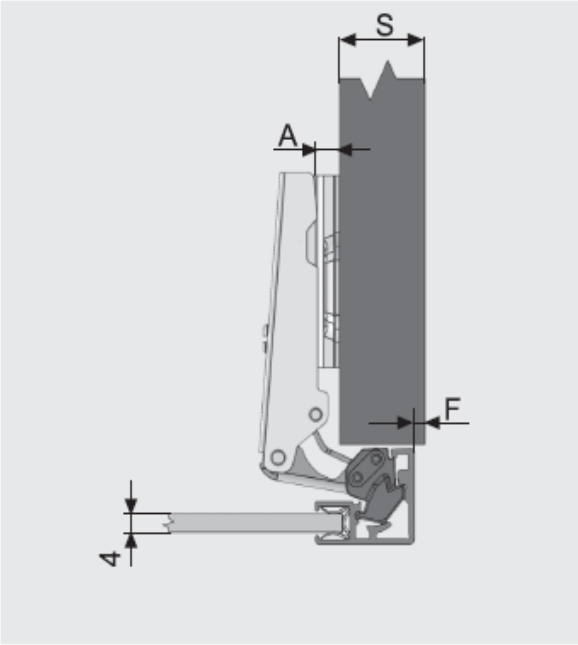

Формула: A=22+F-S

Полунакладные Петли **9 mm.**

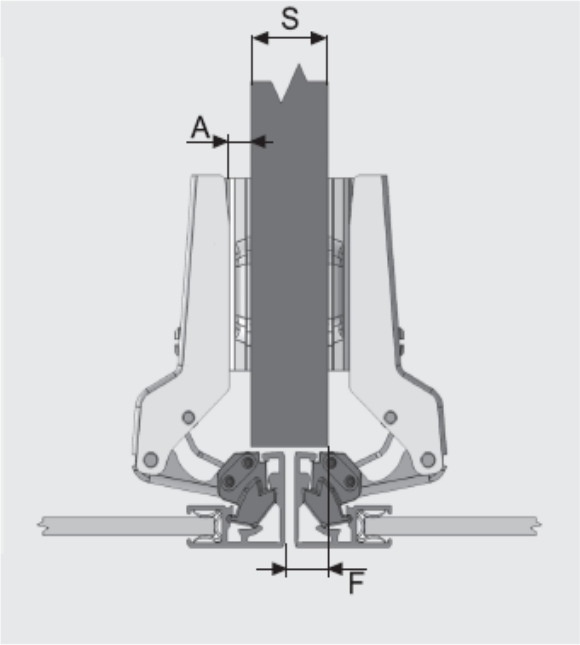

Формула: A=13+F-S

Вкладные Петли **18 mm.**

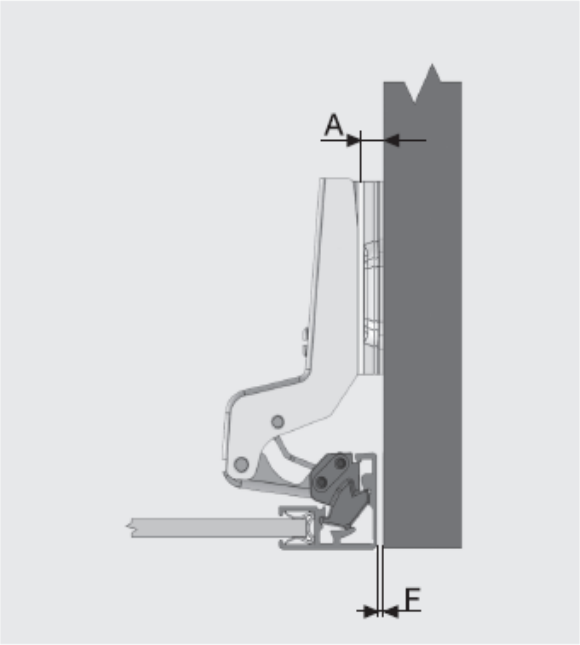

Формула: A=F+4

samet®
лучший способ изготовить хорошую мебель...

Расчетная Таблица Петли TRACK
Для DECOFIX

Накладные Петли							0 mm.
S	Толщина Боковой стенки	18			16		
A	Высота ответной планки	5	6	7	7	9	-
F	Фуга	1	2	3	1	3	-

Полунакладные Петли							9 mm.
S	Толщина Боковой стенки	18			16		
A	Высота ответной планки	5	6	7	6	7	9
F	Фуга	10	11	12	9	10	12

Вкладные Петли							18 mm.
A	Высота ответной планки	5	6	7			
F	Фуга	1	2	3			

samet®

лучший способ изготовить хорошую мебель...

Петли TRACK Для Алюминиевых Профилей DECOFIX с Углами Открывание

- 15°
- 30°
- -30°
- 45°
- -45°
- 90°

ТЕХНИЧЕСКИЕ ХАРАКТЕРИСТИКИ	
Угол открывание	95^0
Материал петли	Цамак
Материал чашки	Цамак
Изгиб	0-9-18
Покрытие	Никель
Упаковка	250 шт.

samet®

лучший способ изготовить хорошую мебель...

Петли Track 15° Для Алюминиевых Профилей Decofix

samet®

лучший способ изготовить хорошую мебель...

Установка Петли Track 15° Для Алюминиевых Профилей Decofix

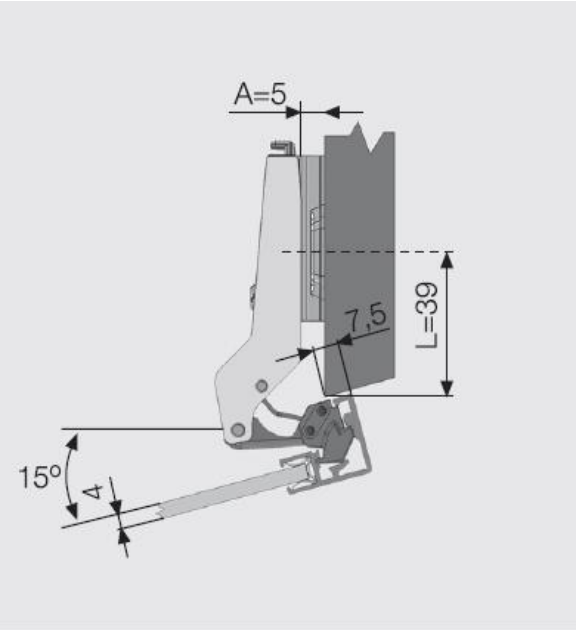

L	A
39	5

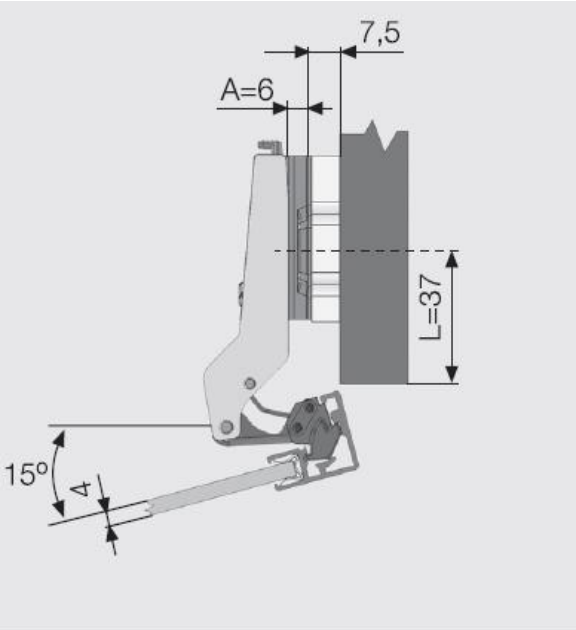

L	A
37	6+7,5

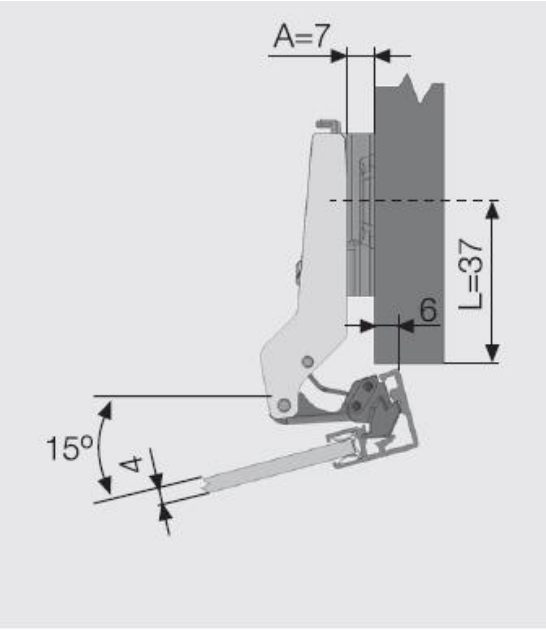

L	A
37	7

samet®

лучший способ изготовить хорошую мебель...

Петли Track 30° Для Алюминиевых Профилей Decofix

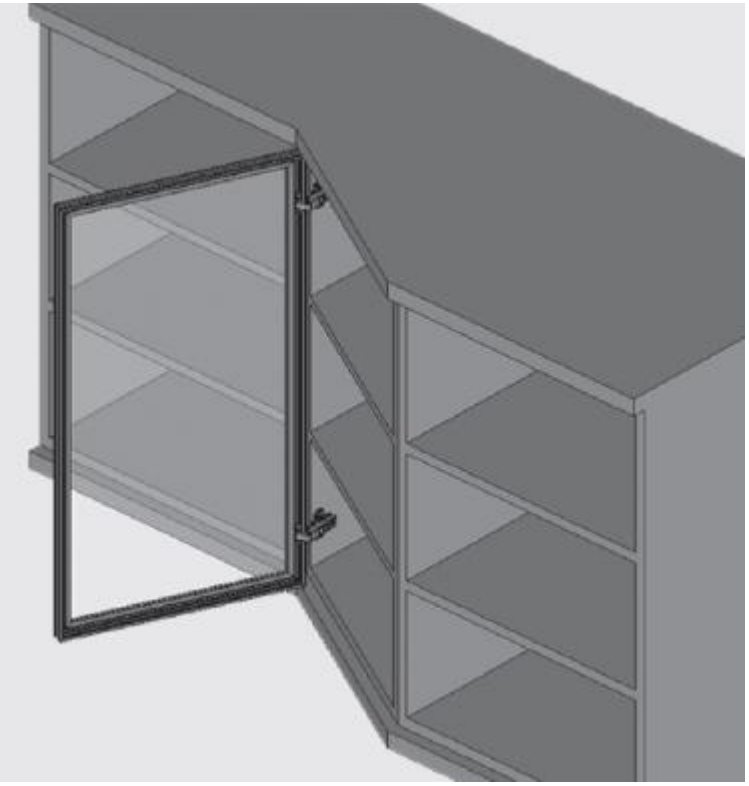

samet®

лучший способ изготовить хорошую мебель...

Установка Петли Track 30° Для Алюминиевых Профилей Decofix

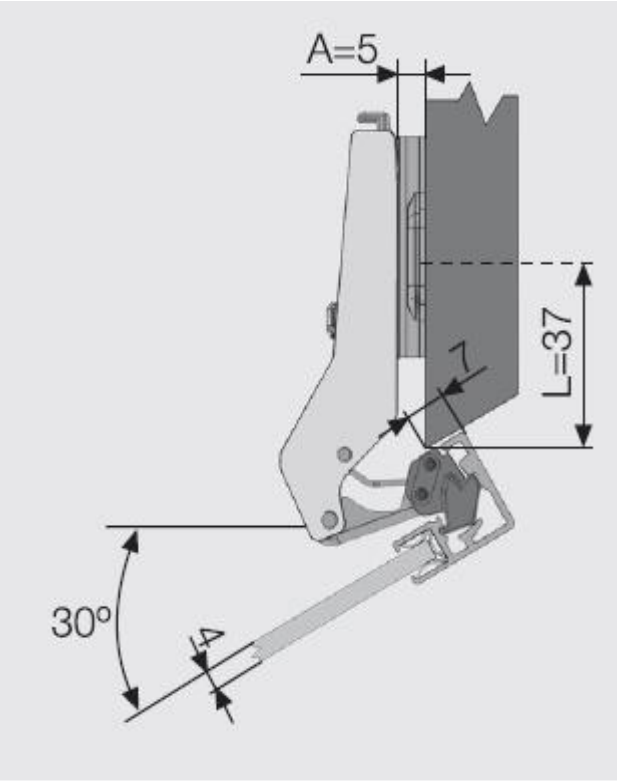

L	A
37	5

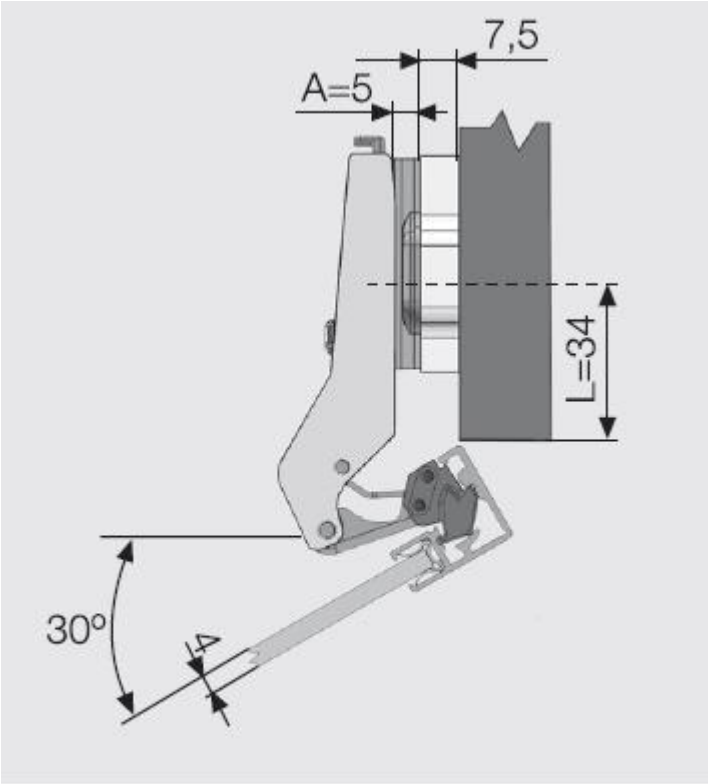

L	A
34	5+7,5

samet®

лучший способ изготовить хорошую мебель...

Установка Петли Track 30° Для Алюминиевых Профилей Decofix

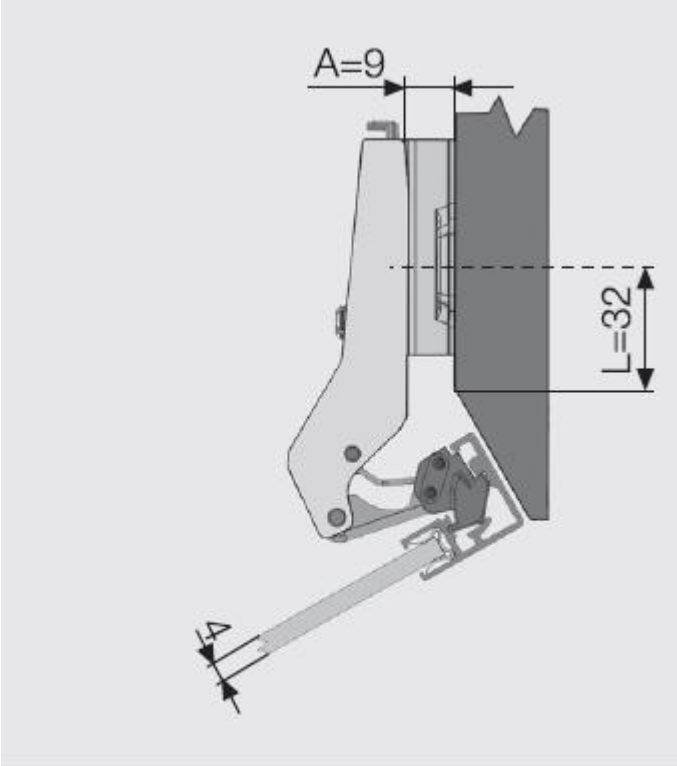

L	A
32	9

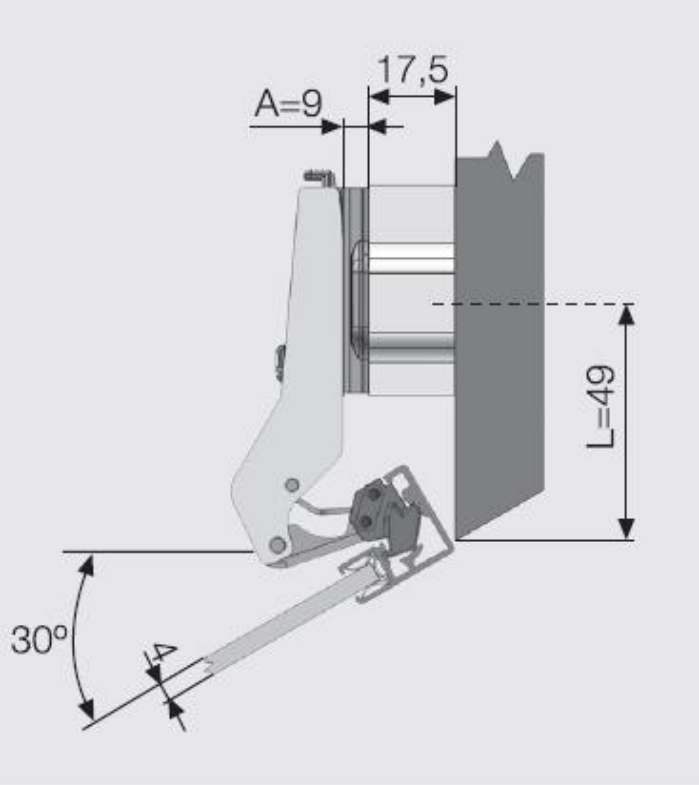

L	A
49	9+17,5

samet®

лучший способ изготовить хорошую мебель...

Установка Петли Track -30° Для Алюминиевых Профилей Decofix

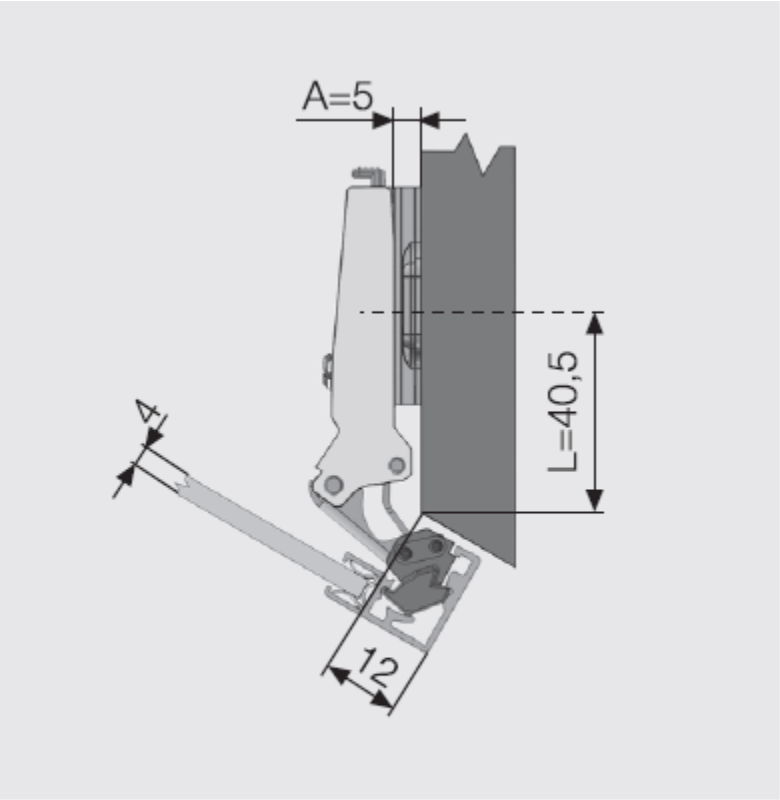

L	A
40,5	5

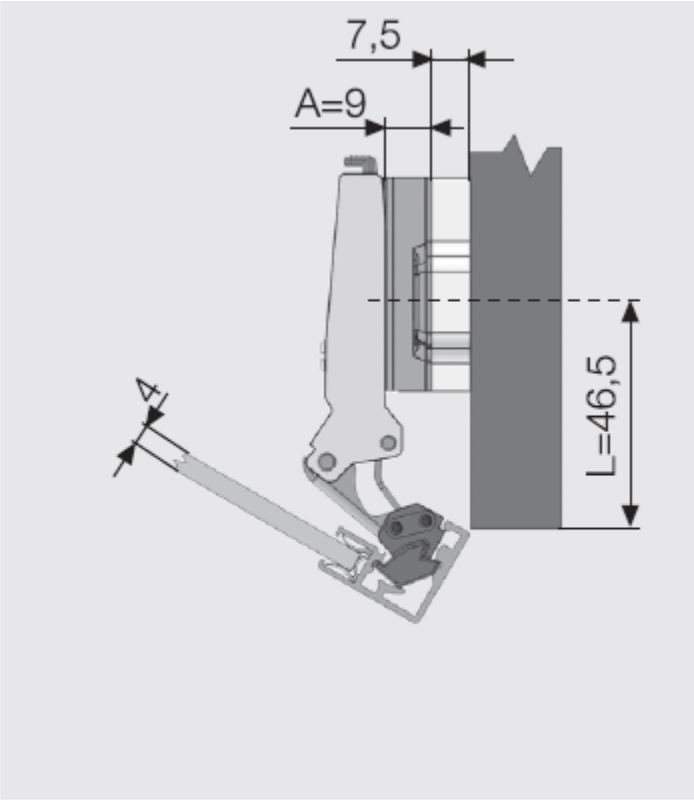

L	A
46,5	9+7,5

samet®

лучший способ изготовить хорошую мебель...

Петли Track 45° Для Алюминиевых Профилей Decofix

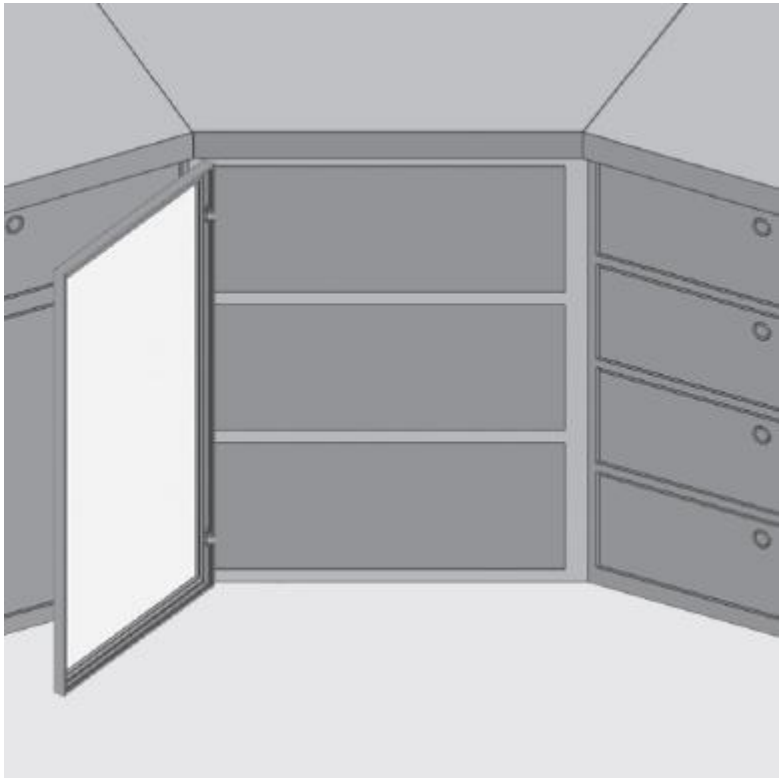

samet®

лучший способ изготовить хорошую мебель...

Установка Петли Track 45° Для Алюминиевых Профилей Decofix

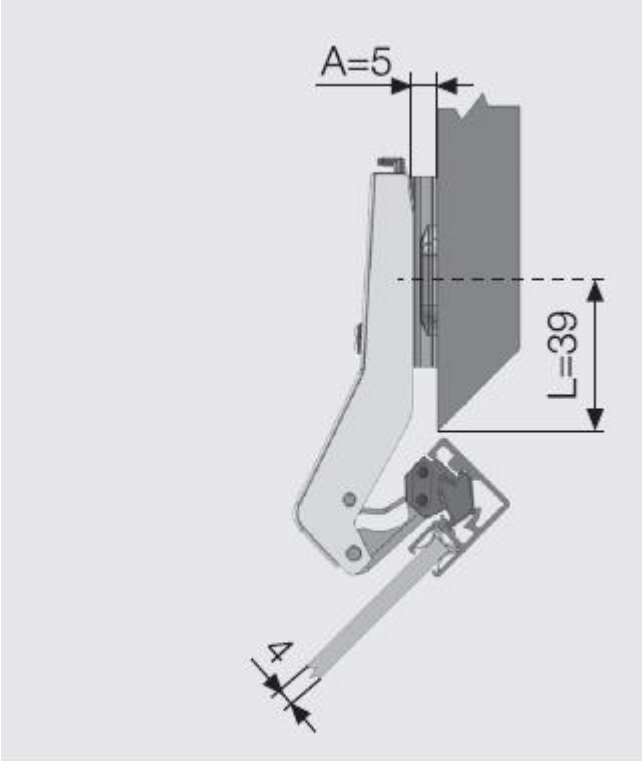

L	A
39	5

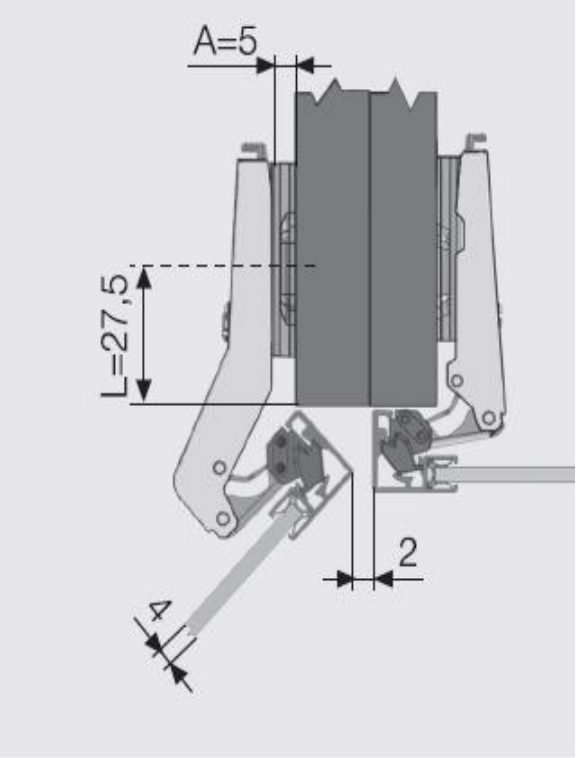

L	A
27,5	5

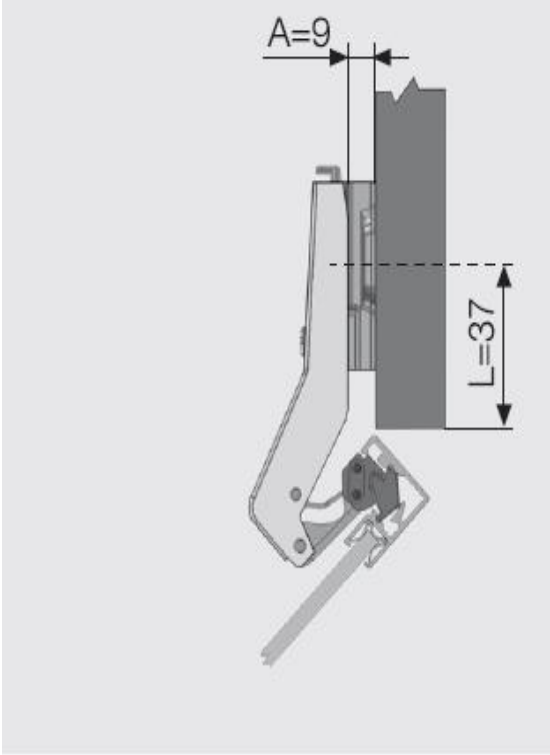

L	A
37	9

samet®

лучший способ изготовить хорошую мебель...

Установка Петли Track 45° Для Алюминиевых Профилей Decofix

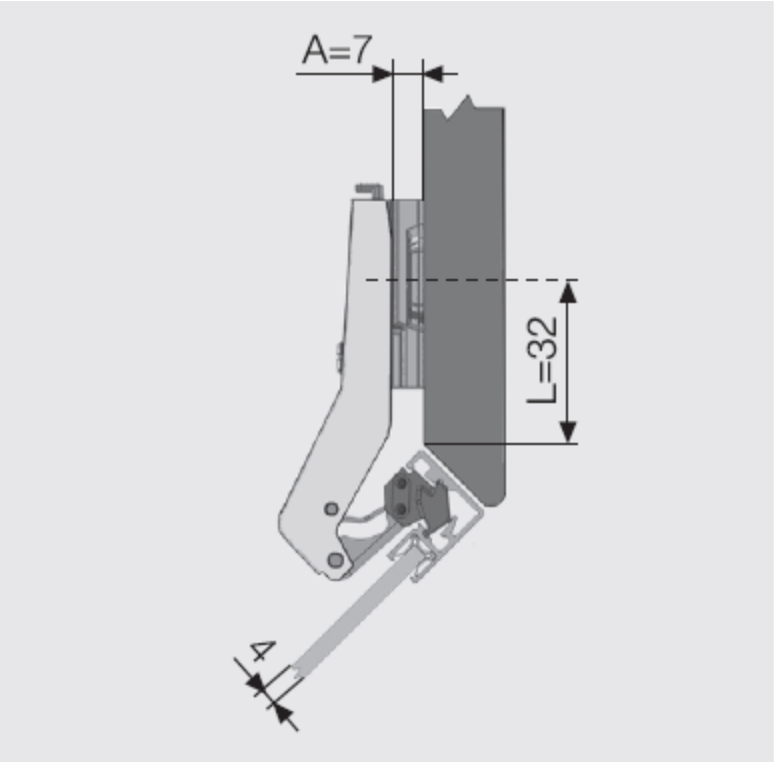

L	A
32	7

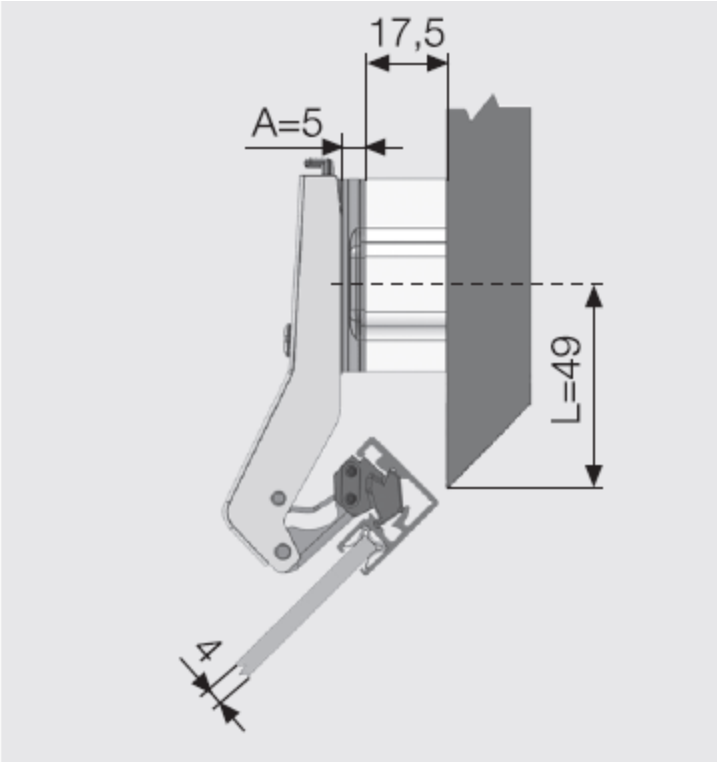

L	A
49	5+17,5

samet®

лучший способ изготовить хорошую мебель...

Петли Track -45° Для Алюминиевых Профилей Decofix

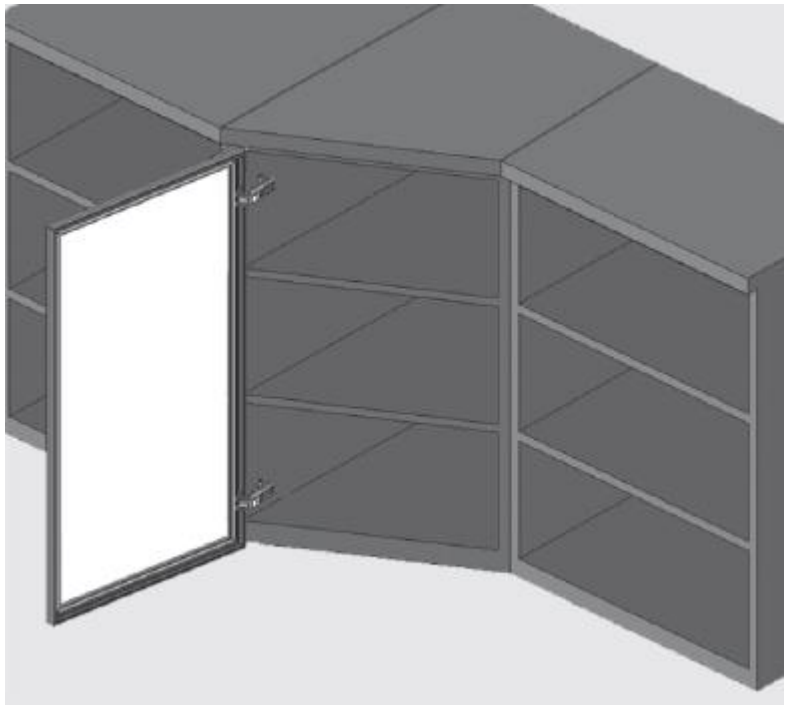

samet®

лучший способ изготовить хорошую мебель...

Установка Петли Track -45° Для Алюминиевых Профилей Decofix

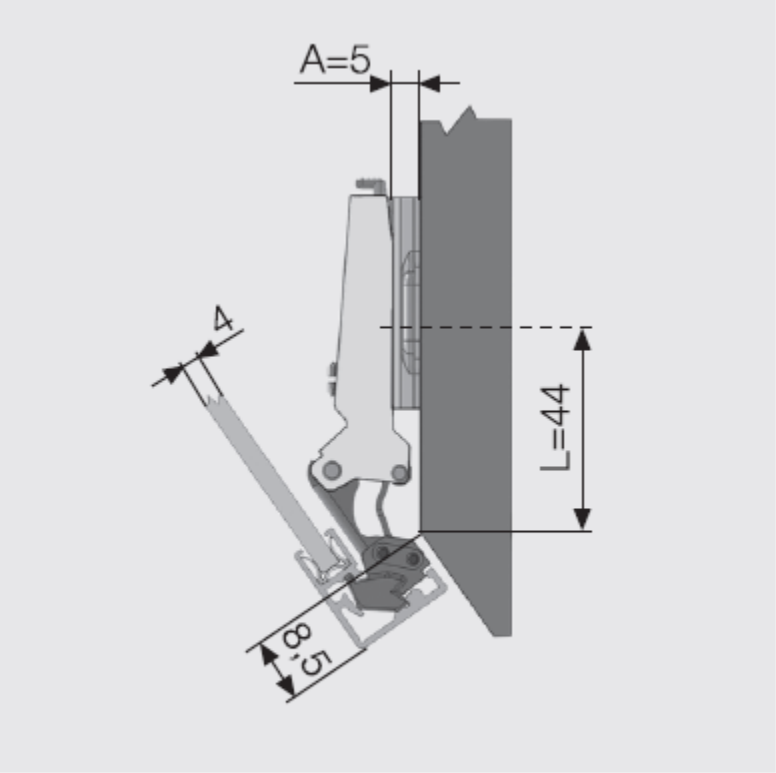

L	A
44	5

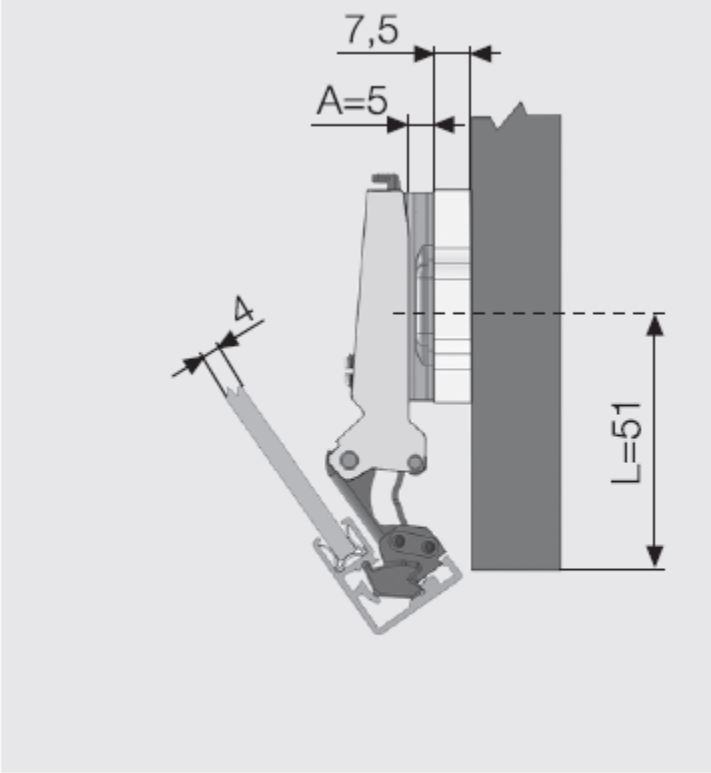

L	A
51	5+7,5

samet®

лучший способ изготовить хорошую мебель...

Петли Track 90° Для Алюминиевых Профилей Decofix

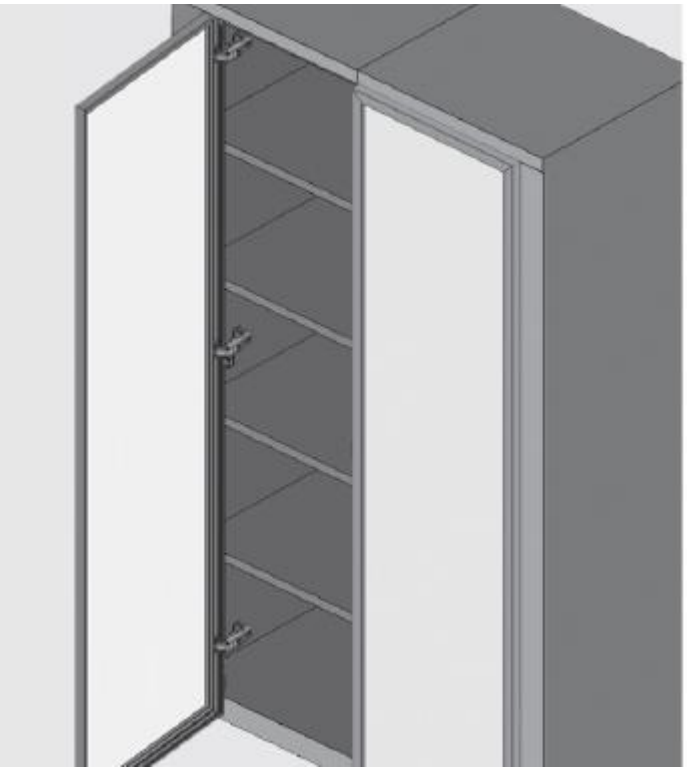

samet®

лучший способ изготовить хорошую мебель...

Установка Петли Track 90° Для Алюминиевых Профилей Decofix

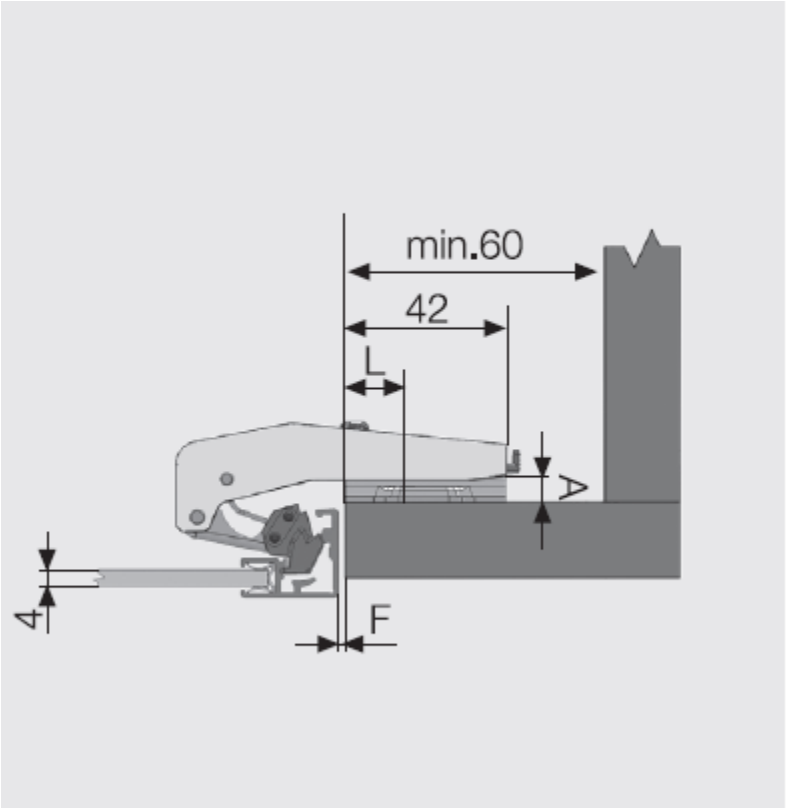

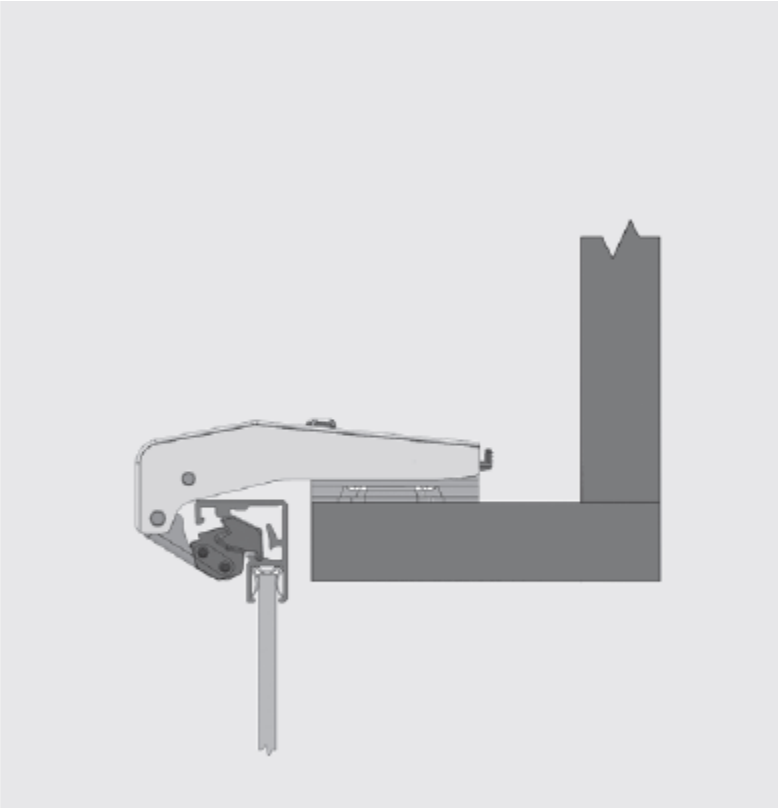

samet®

лучший способ изготовить хорошую мебель...

Установка И Снятие Петли Для Decofix

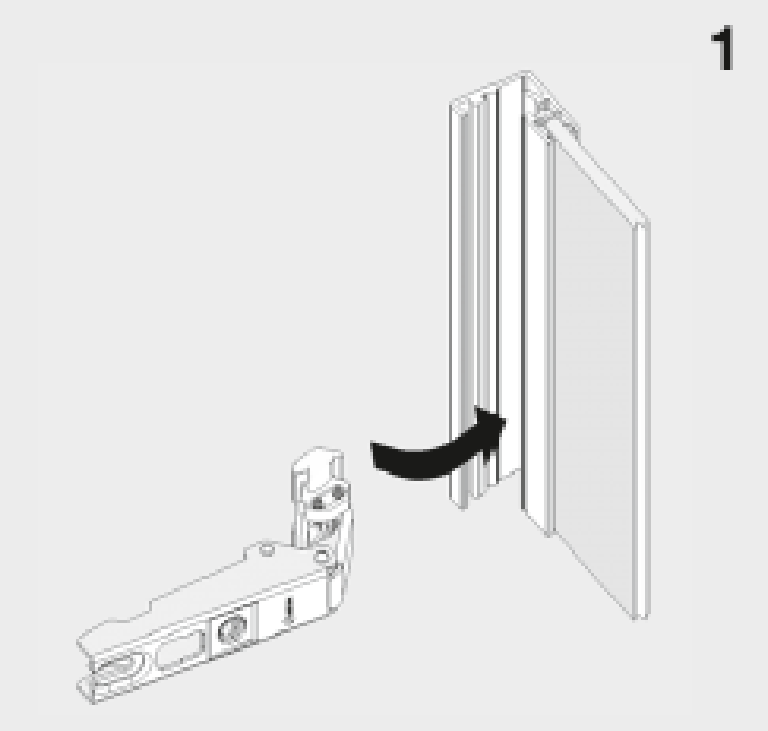

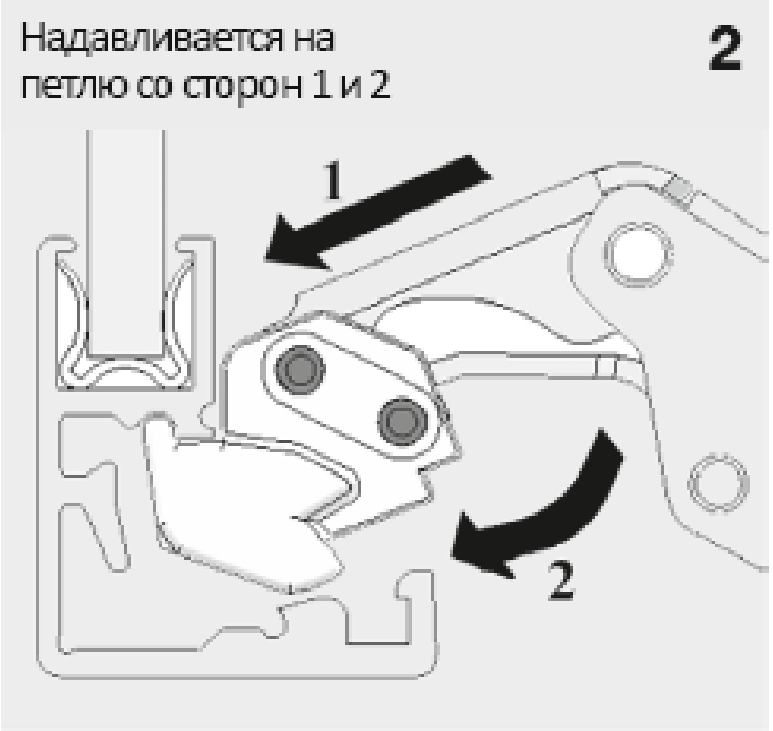

samet®

лучший способ изготовить хорошую мебель...

Установка И Снятие Петли Для Decofix

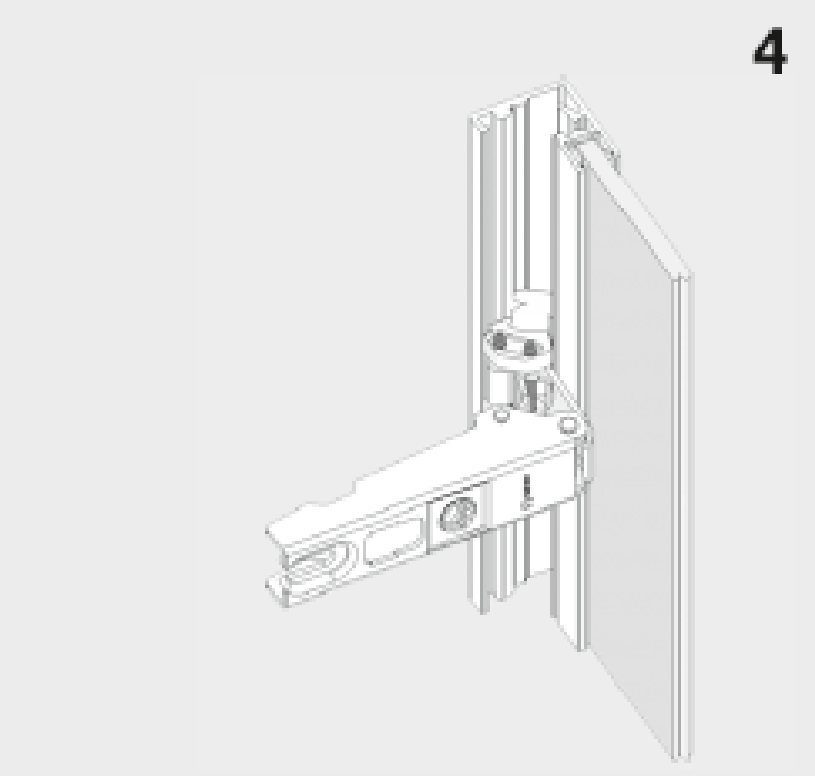

samet®

лучший способ изготовить хорошую мебель...

Петли Для Алюминиевых Профилей

- Петли Star / Star Track С Изгибами 0-9-18
- Петли Star / Star Track С Углами Открывание
- Петли Star / Star Track 90°

samet®

лучший способ изготовить хорошую мебель...

Диаметры Чашки Для Алюм. И Узких Профилей

Диаметр Чашки Алюм. Профилей

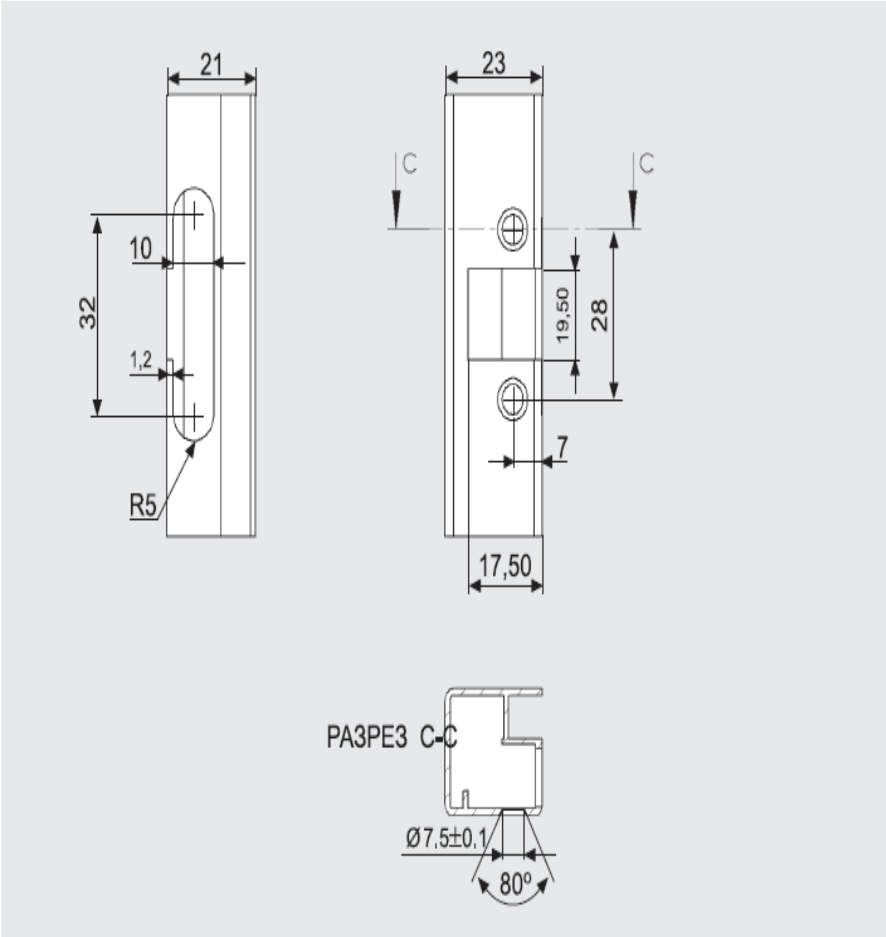

Диаметр Чашки Алюм. Узких Профилей

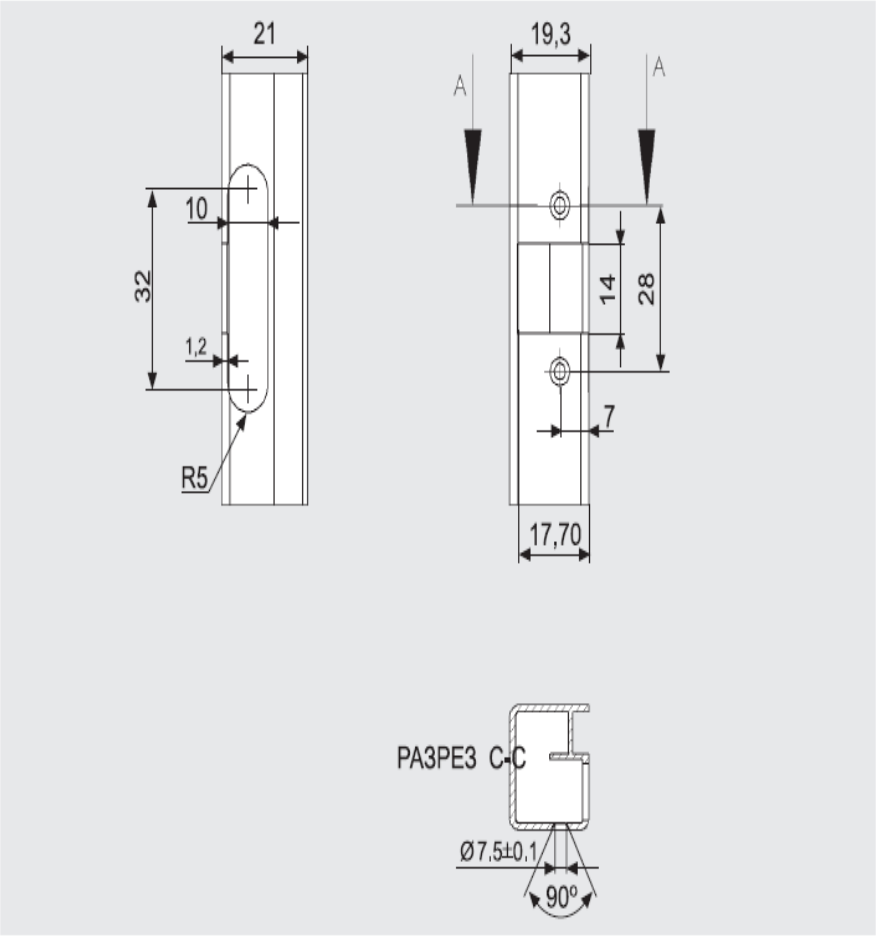

Петли STAR / STAR TRACK Для Алюминиевых Профилей

Петли STAR TRACK Для Алюм. И узких профилей

Петли STAR Для Алюм. И узких профилей

ТЕХНИЧЕСКИЕ ХАРАКТЕРИСТИКИ	
Угол открывание	95^0
Материал петли	Сталь
Материал чашки	Цамак
Изгиб	0-9-18 мм
Покрытие	Никель
Упаковка	250 шт.

Рекомендуемые Шурупы

Саморез Ø3,5x9

samet®

лучший способ изготовить хорошую мебель...

Изгибы Петли Для Алюм. Профилей

Накладные Петли

0 mm.

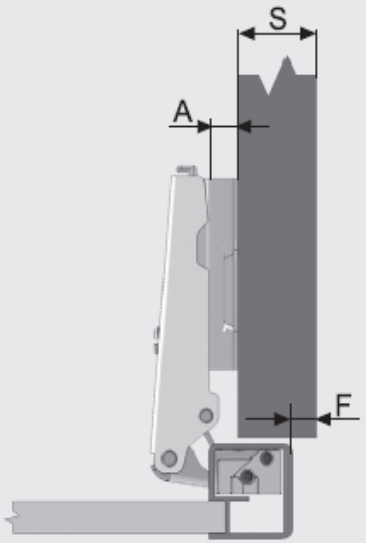

Формула: A=23+F-S

Полунакладные Петли

9 mm.

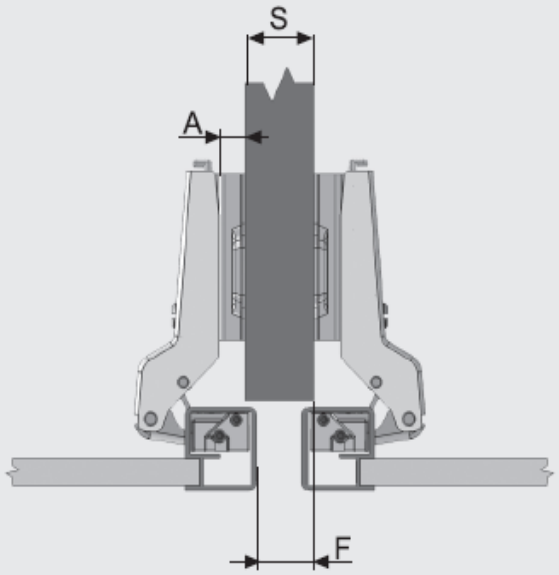

Формула: A=14+F-S

Вкладные Петли

18 mm.

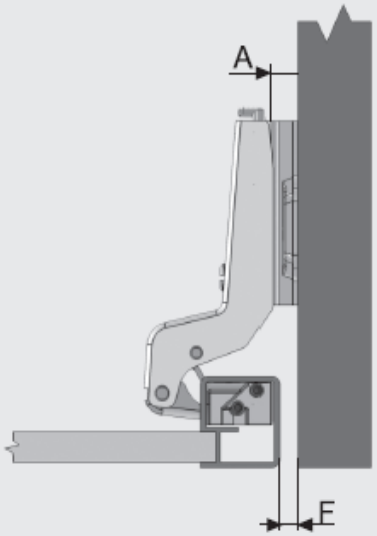

Формула: A=5+F

samet®

лучший способ изготовить хорошую мебель...

Расчетная Таблица Петли Для Алюм. Профилей

Накладные Петли					0 mm.
S	Толщина Боковой стенки	18		16	
A	Высота ответной планки	5	7	7	9
F	Фуга	0	2	0	2

Полунакладные Петли					9 mm.
S	Толщина Боковой стенки	18		16	
A	Высота ответной планки	6	7	7	-
F	Фуга	10	11	9	-

Вкладные Петли					18 mm.
A	Высота ответной планки	7	-		
F	Фуга	2	-		

samet®

лучший способ изготовить хорошую мебель...

Петли STAR / STAR TRACK Для Угловых Открываний Алюм. Профилей

- Star / Star Track 15°
- Star / Star Track 30°
- Star / Star Track -30°
- Star / Star Track 45°
- Star / Star Track -45°
- Star / Star Track 90°

ТЕХНИЧЕСКИЕ ХАРАКТЕРИСТИКИ	
Углы открывание	95^0
Материал петли	Сталь
Материал чашки	Цамак
Изгиб	0-9-18 мм
Покрытие	Никель
Упаковка	250 шт.

samet®

лучший способ изготовить хорошую мебель...

Установка Петли 15° Для Алюм. Профилей

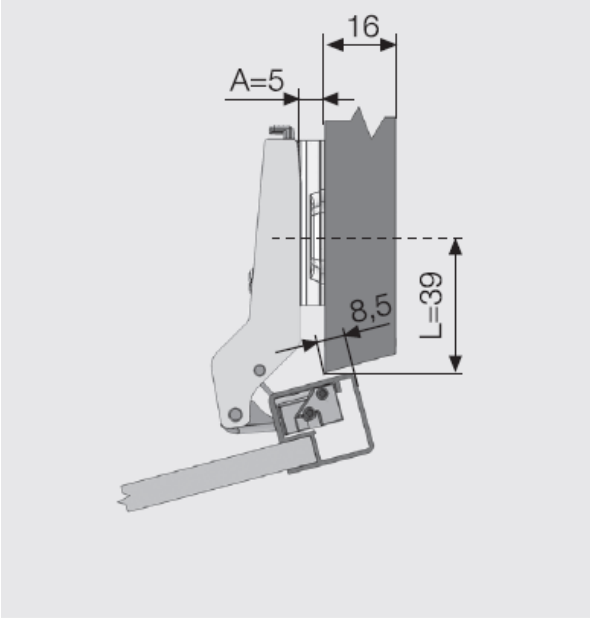

L	A
39	5

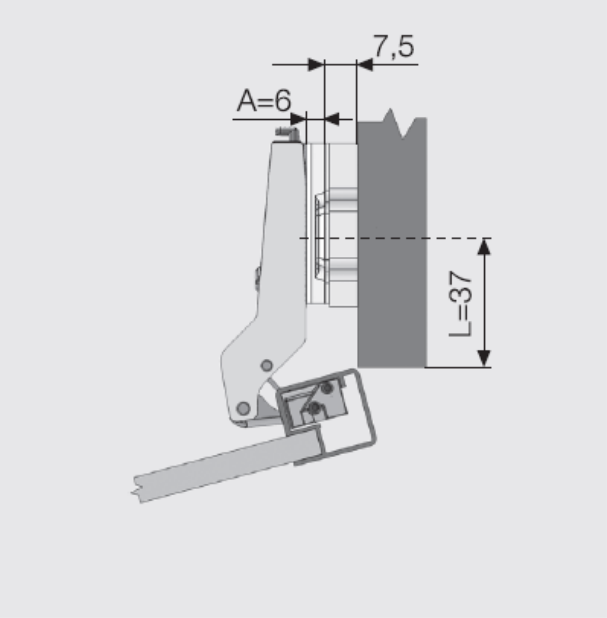

L	A
37	6+7,5

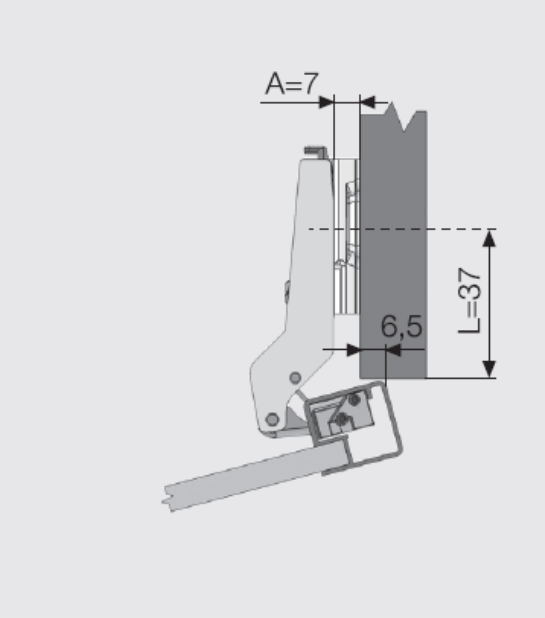

L	A
37	7

samet®

лучший способ изготовить хорошую мебель...

Установка Петли 30° Для Алюм. Профилей

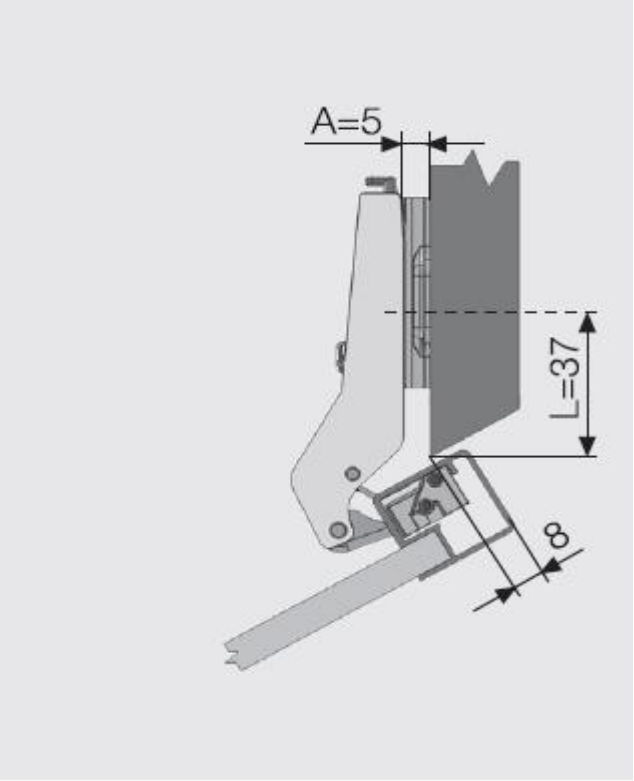

L	A
37	5

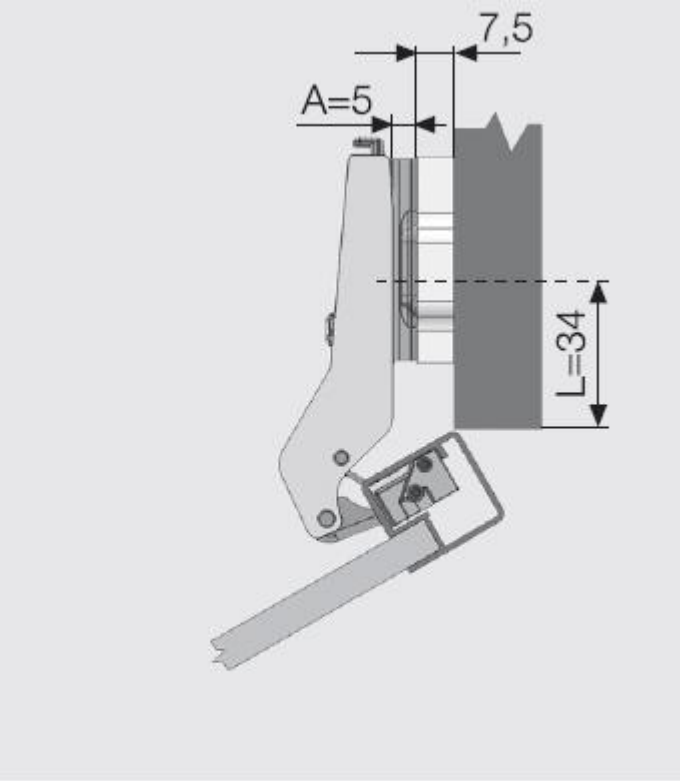

L	A
34	5+7,5

samet®

лучший способ изготовить хорошую мебель...

Установка Петли 30° Для Алюм. Профилей

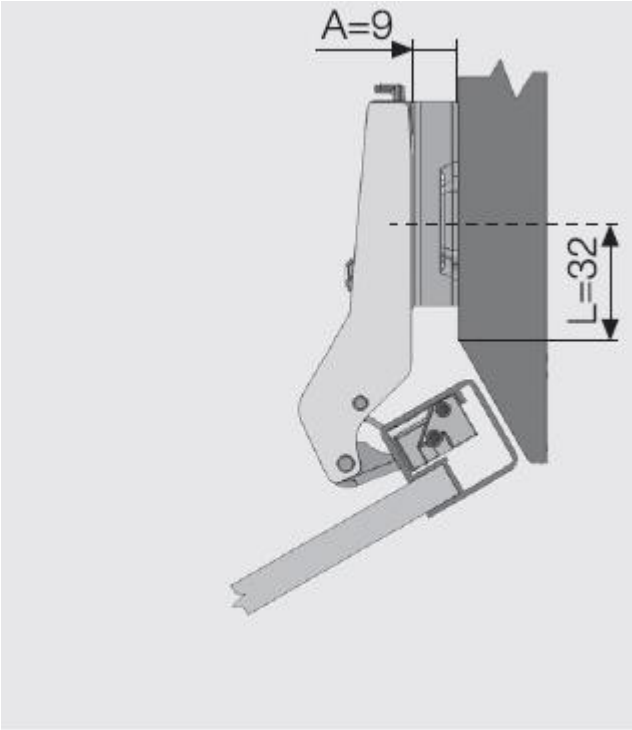

L	A
32	9

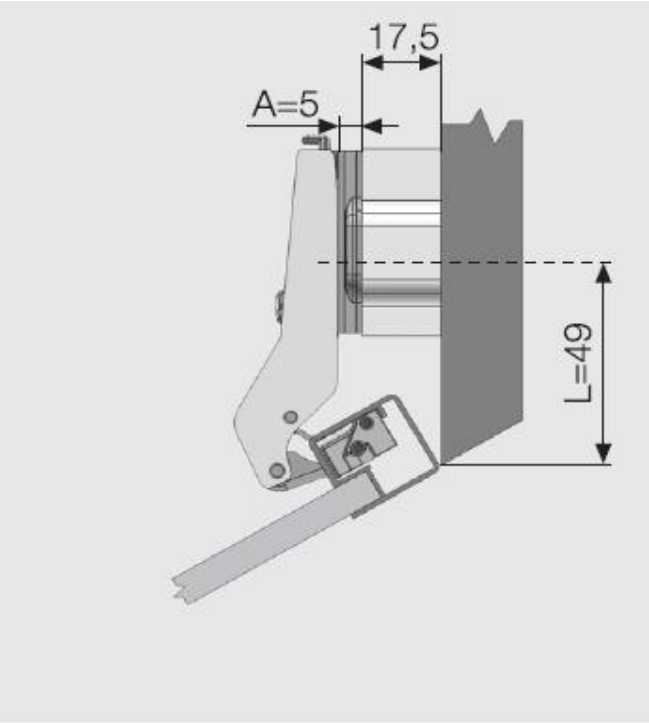

L	A
49	5+17,5

samet®

лучший способ изготовить хорошую мебель...

Установка Петли -30° Для Алюм. Профилей

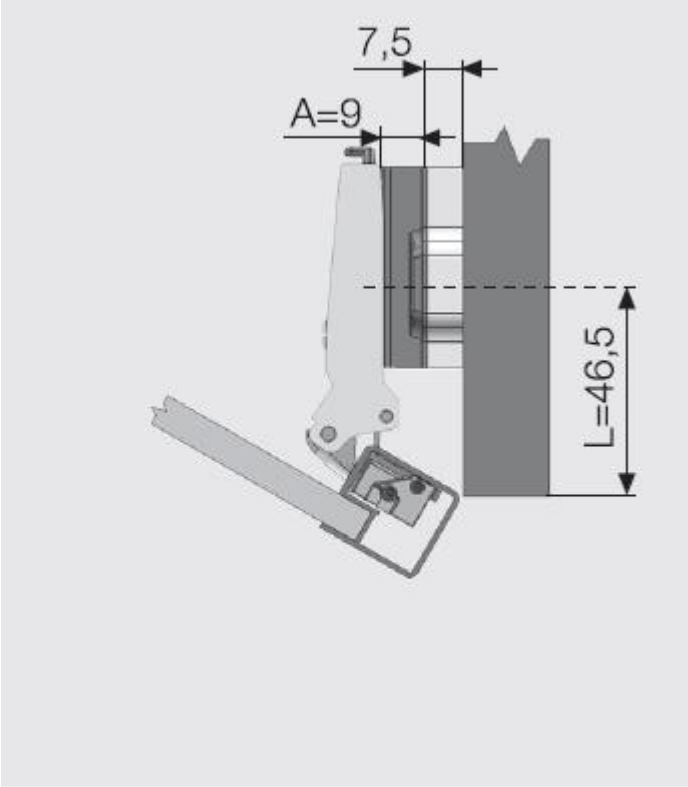

L	A
46,5	9+7,5

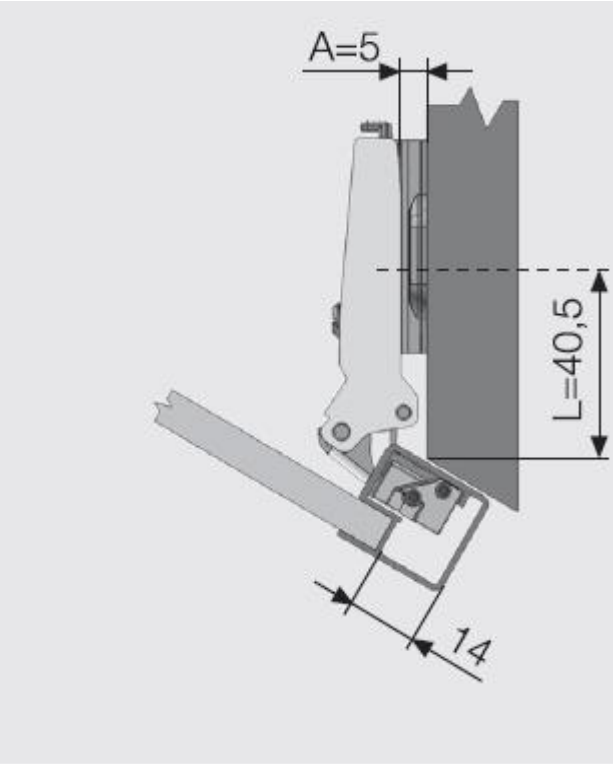

L	A
40,5	5

samet®

лучший способ изготовить хорошую мебель...

Установка Петли 45° Для Алюм. Профилей

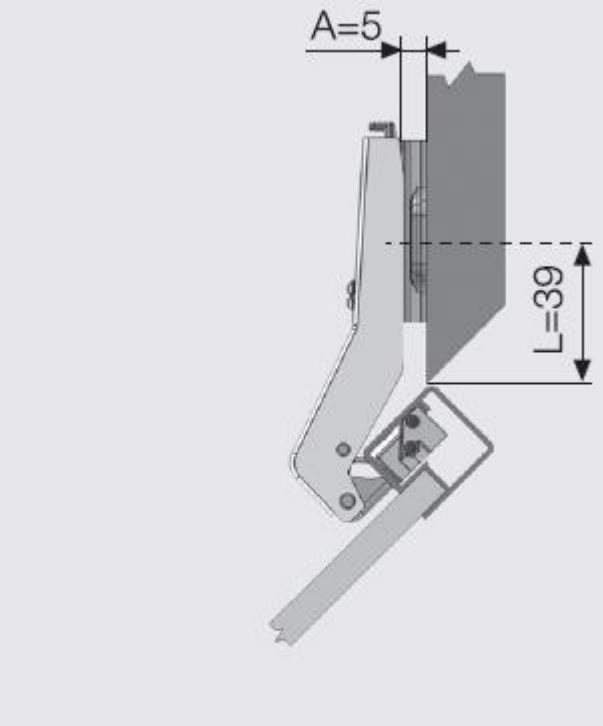

L	A
39	5

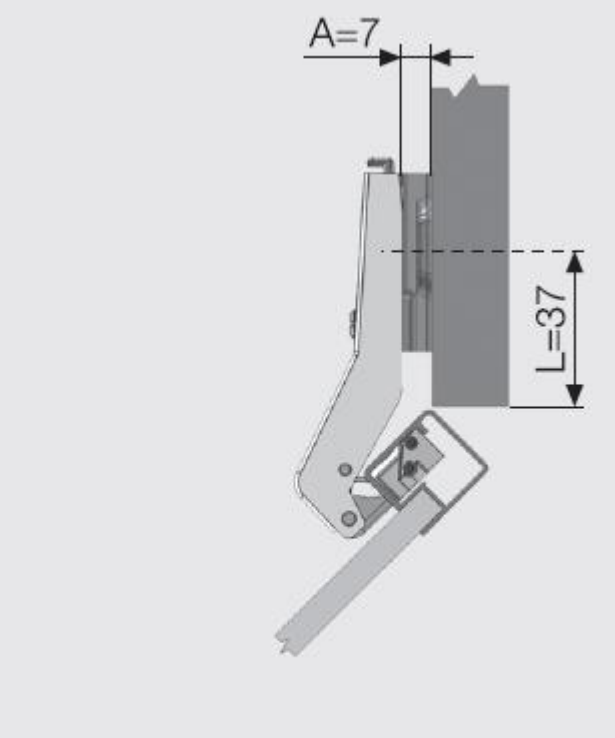

L	A
37	7

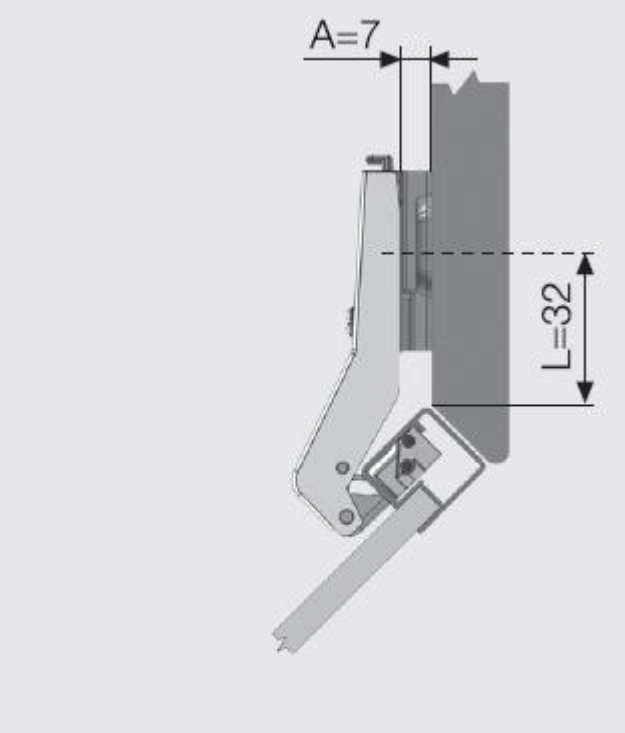

L	A
32	7

samet®

лучший способ изготовить хорошую мебель...

Установка Петли -45° Для Алюм. Профилей

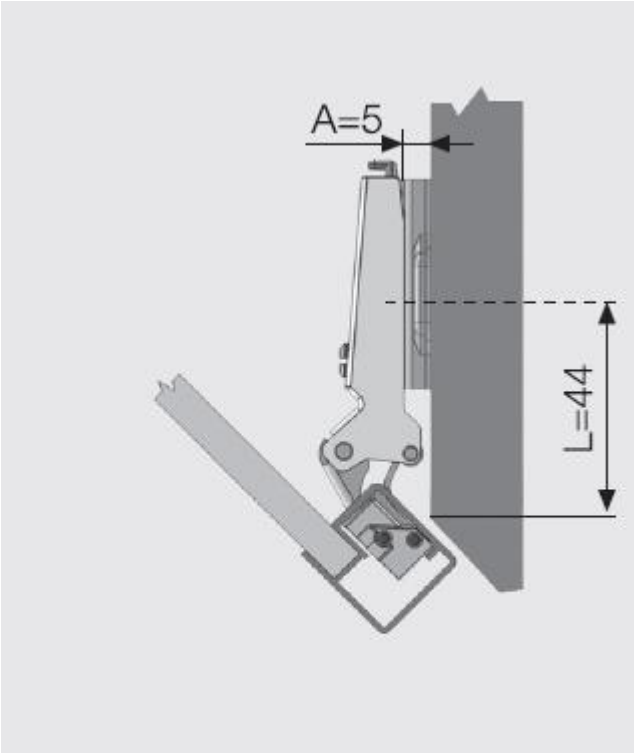

L	A
44	5

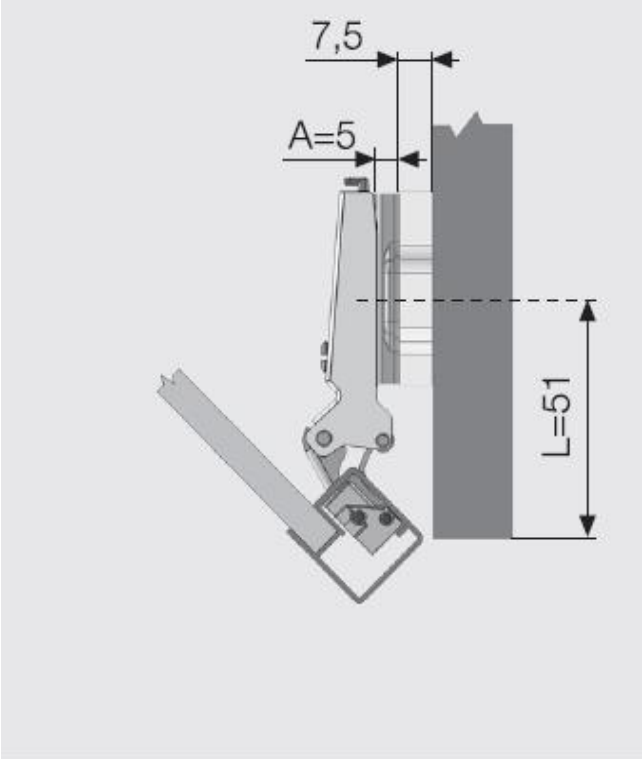

L	A
51	5+7,5

samet®

лучший способ изготовить хорошую мебель...

Установка Петли 90° Для Алюм. Профилей

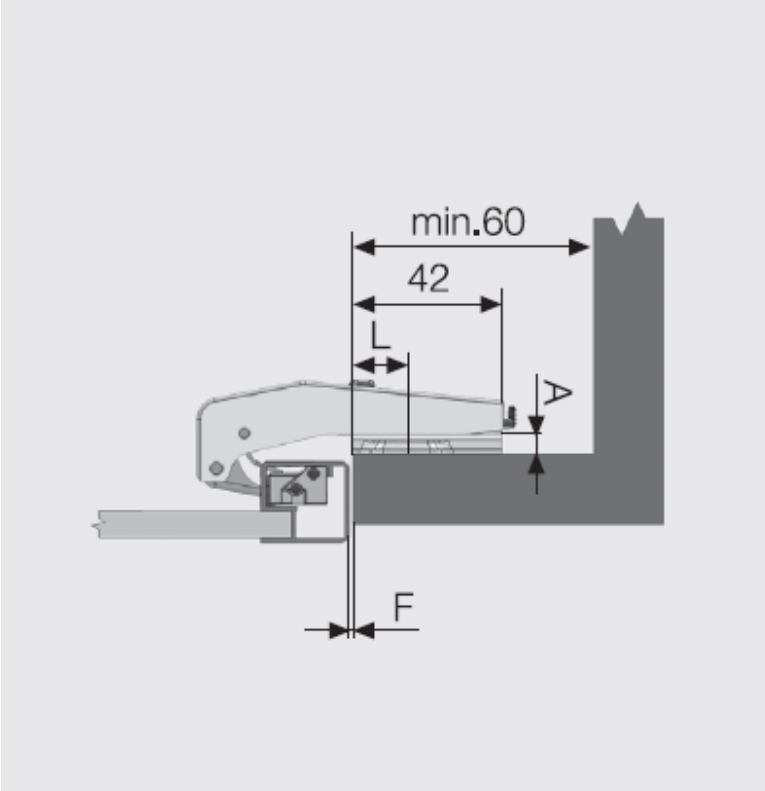

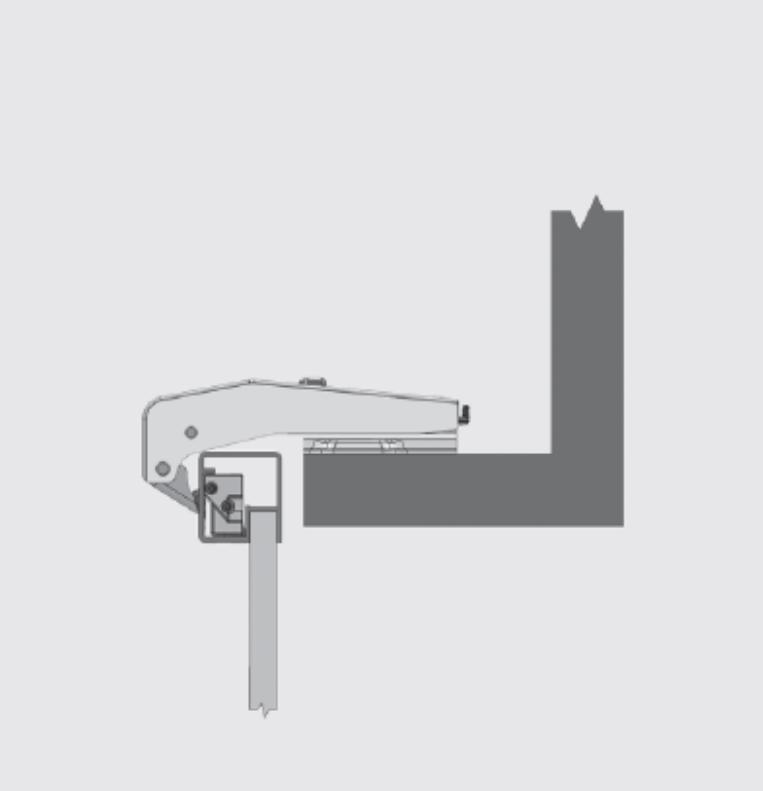

L	A	F
19	5	2

samet®

лучший способ изготовить хорошую мебель...

Установка Алюм. Профиля И Узкого Профиля

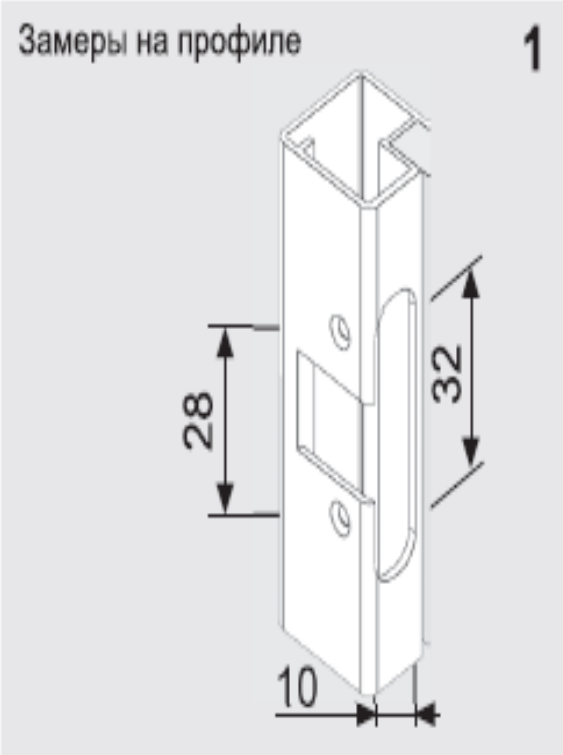

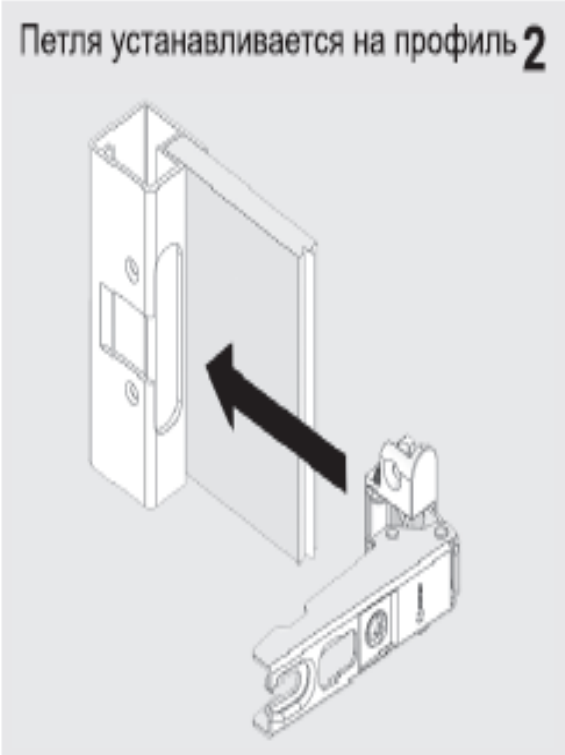

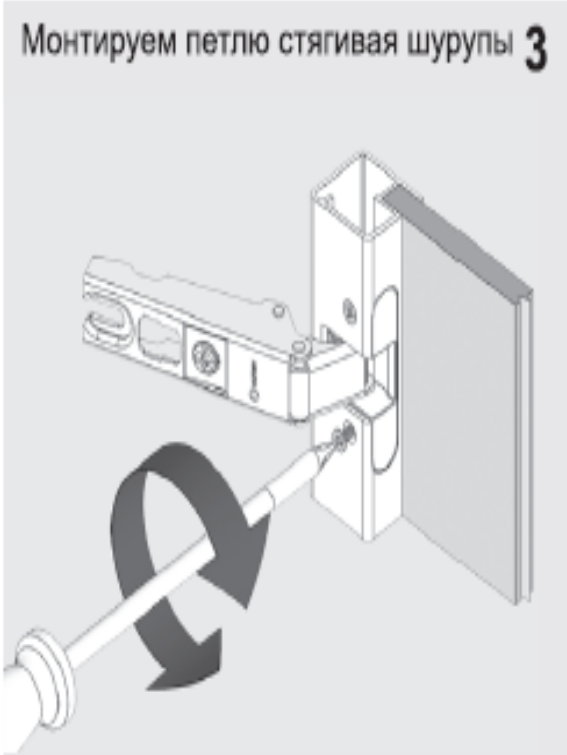

samet®

лучший способ изготовить хорошую мебель...

Выбор Артикула Для Петли

Накладные Петли **0 мм.**

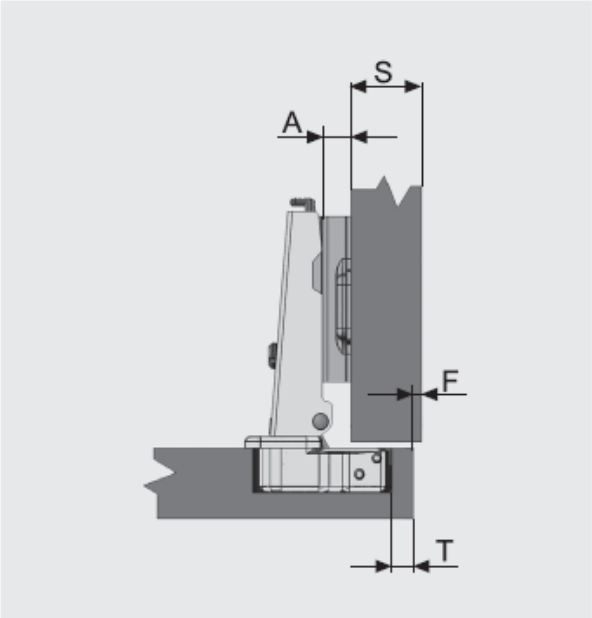

Полунакладные Петли **9 мм.**

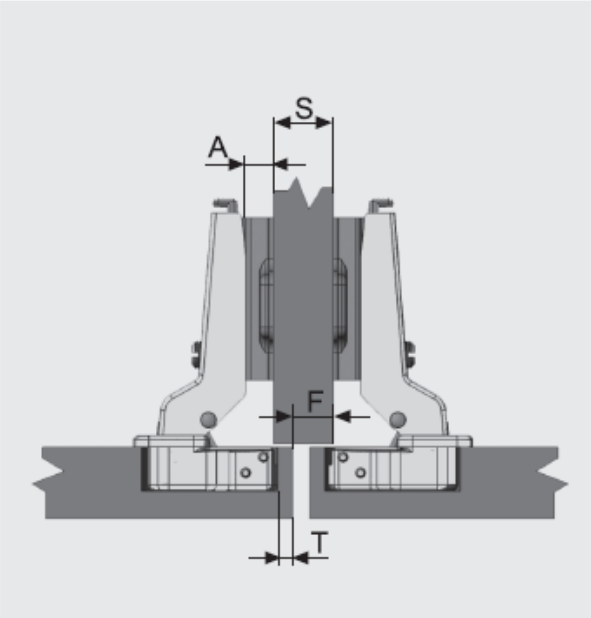

Вкладные Петли **18 мм.**

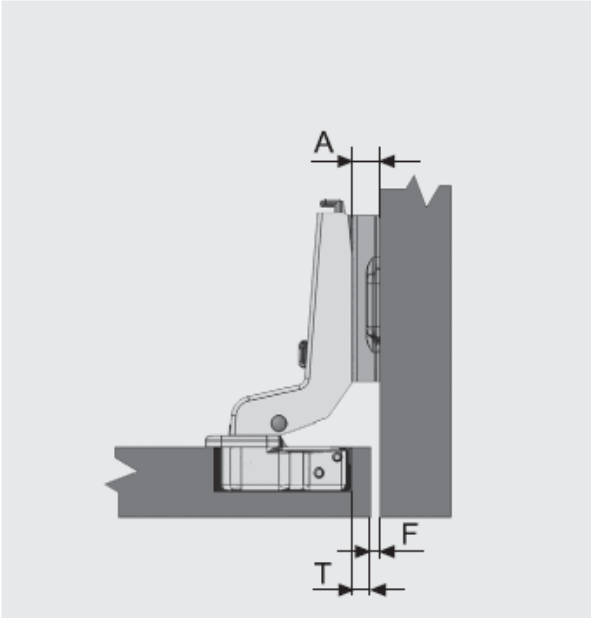

1. В первый очередь выберите изгиб петли

samet®

лучший способ изготовить хорошую мебель...

Выбор Артикула Для Петли

Чашка “45мм.”

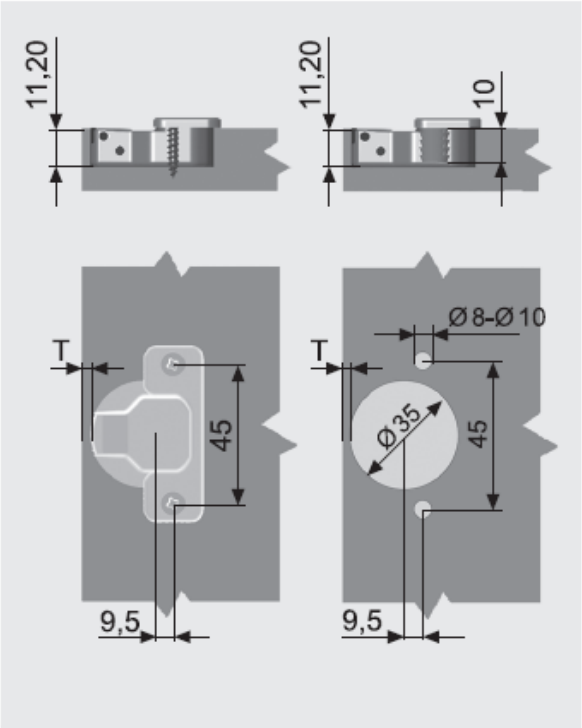

Чашка “48мм.”

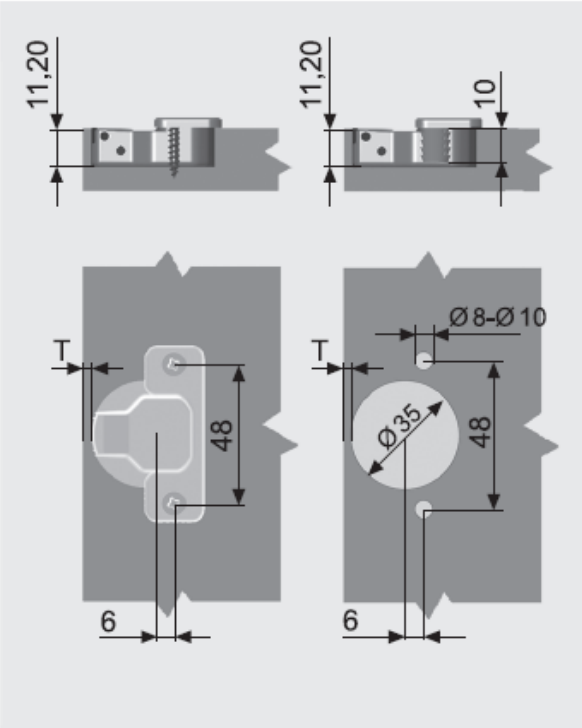

Чашка “52мм.”

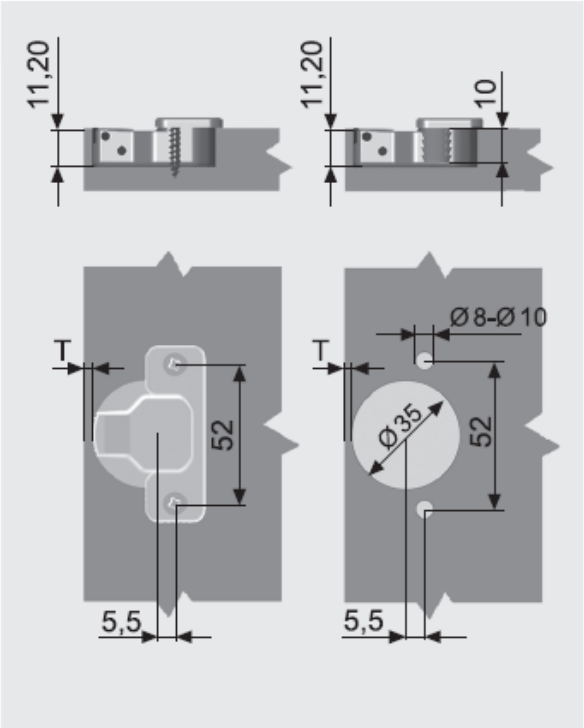

2. Выбрать диаметр установки чашки

samet®

лучший способ изготовить хорошую мебель...

Выбор Артикула Для Петли

Рекомендуемые Шурупы	
Саморез Ø 3,5x16	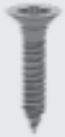
Шуруп Spax	
Ø 8-10 мм Пластиковый Дюбель	
Еврошуруп	

3. Выбрать тип винта для установки из таблицы рекомендуемые винты.

samet®

лучший способ изготовить хорошую мебель...

Выбор Артикула Для Петли

Накладные Петли 0 мм.

Список Артикулов По Типам Соединения Чашки

Определение	Артикул
Под Саморез "45мм "	101811
Ø 08 Дюбель *"45мм."*	101851
Ø 10 Дюбель *"45мм."*	101854
Еврошуруп *"45мм."*	101816
Шуруп Spax *"45мм."*	101817
Под Саморез "48мм."	101831
Ø 08 Дюбель *"48мм."*	101871
Ø 10 Дюбель *"48мм."*	101874
Еврошуруп *"48мм."*	101826
Шуруп Spax *"48мм."*	101827
Под Саморез "52мм."	1018113
Ø 08 Дюбель *"52мм."*	1018513
Ø 10 Дюбель *52мм."*	1018543
Еврошуруп *"52мм."*	1018163
Шуруп Spax *"52мм."*	1018173

Полунакладные Петли 9 мм.

Список Артикулов По Типам Соединения Чашки

Определение	Артикул
Под Саморез "45мм "	101812
Ø 08 Дюбель *"45мм."*	101852
Ø 10 Дюбель *"45мм."*	101855
Еврошуруп *"45мм."*	101818
Шуруп Spax *"45мм."*	101819
Под Саморез "48мм."	101832
Ø 08 Дюбель *"48мм."*	101872
Ø 10 Дюбель *"48мм."*	101875
Еврошуруп *"48мм."*	101828
Шуруп Spax *"48мм."*	101829
Под Саморез "52мм."	1018123
Ø 08 Дюбель *"52мм."*	1018523
Ø 10 Дюбель *52мм."*	1018553
Еврошуруп *"52мм."*	1018183
Шуруп Spax *"52мм."*	1018193

Вкладные Петли 18 мм.

Список Артикулов По Типам Соединения Чашки

Определение	Артикул
Под Саморез "45мм "	101813
Ø 08 Дюбель *"45мм."*	101853
Ø 10 Дюбель *"45мм."*	101856
Еврошуруп *"45мм."*	101834
Шуруп Spax *"45мм."*	101835
Под Саморез "48мм."	101833
Ø 08 Дюбель *"48мм."*	101873
Ø 10 Дюбель *"48мм."*	101876
Еврошуруп *"48мм."*	101836
Шуруп Spax *"48мм."*	101837
Под Саморез "52мм."	1018133
Ø 08 Дюбель *"52мм."*	1018533
Ø 10 Дюбель *52мм."*	1018563
Еврошуруп *"52мм."*	1018343
Шуруп Spax *"52мм."*	1018353

4. Найти нужную петлю из списка артикулов.

samet®

лучший способ изготовить хорошую мебель...

лучший способ изготовить хорошую мебель...

лучший способ изготовить хорошую мебель...